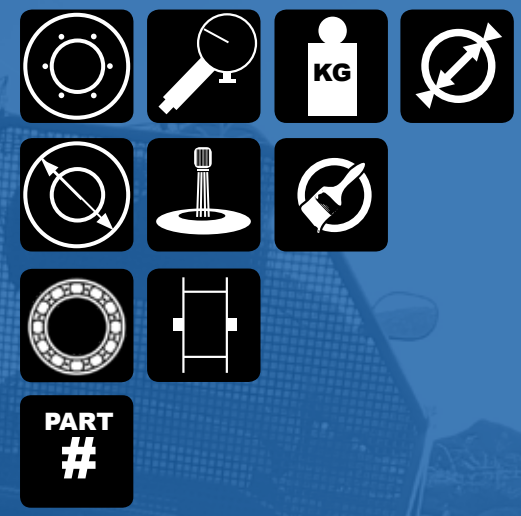

SPESIALDEKK OG FELG
2018

NORGESDEKK

www.norgesdekk.no

Norgesdekk er importør og grossist av dekk og felger. Med kjente merkevarer innenfor de forskjellige prissegmenter, inntar vi rollen som en av landets ledende aktører innen både dekk og felg.

Vi ønsker å se at våre medarbeidere har optimal produktkunnskap, samtidig som vi er svært opptatt av å kunne levere raskt og effektivt til våre kunder. Dette betyr at våre samarbeidspartnere slipper å ligge med store lager, og dermed kan få rask leveranse fra et av våre lager i Norge.

Norgesdekk har jobbet med smådekk og spesialdekk siden midten av 80-tallet, og etter oppkjøpet av Røwdehjul i 2018 vil vårt sortiment på spesialdekk og spesialfelger vokse kraftig. Vi samlokaliserer ordre, admistrasjon og varelager i vårt nye bygg i Ytre Enebakk juni 2018.

NORGESDEKK AS, avd Bergen
Nordre Toppe 6, 5878 Bergen
Tlf. 55 39 16 50
bergen@norgesdekk.no

NORGESDEKK AS, avd Jæren
Jærvn. 338, 4322 Sandnes
Tlf. 51 78 68 60
post@norgesdekk.no

NORGESDEKK AS, avd Kristiansand
Stemmane 6, 4636 Kristiansand
Tlf. 38 53 12 40 | 38 10 71 71
kristiansand@norgesdekk.no

NORGESDEKK AS, avd Tønsberg
Andebuvn. 80, 3170 Sem
Tlf. 33 31 33 33
tonsberg@norgesdekk.no

NORGESDEKK AS, avd Oslo
Landskaugveien 50, 1914 Ytre Enebakk
Tlf. 22 07 28 30 | 64 83 14 00
oslo@norgesdekk.no

NORGESDEKK AS, avd Trondheim
Øybergveien 133, 7224 Melhus
Tlf. 72 87 11 00
trondheim@norgesdekk.no

SALGS, GARANTI- OG RETURBETINGELSER
Vi forbeholder oss retten til å endre priser uten foregående varsel. Alle ordrer vil bli fakturert med gjeldende pris på leveringsdato. Vi tar forbehold om feiltrykk i denne prisliste. Alle priser er fakturagrunnlag uten mva. og evt. avgifter. Ved for sen betaling beregnes morarenter etter den til enhver tid gjeldende sats. Norgesdekk (ND) har eiendomsrett til alle varer levert av ND frem til fullstendig betaling (inkl. evt. renter) er betalt.

Ordrer under 3000,- netto, belastes med gebyr, kr. 125,-.

Hvis kunde mottar varer med skader påvirket av ytre omstendigheter/transport, feil antall eller mangler, plikter han å anføre dette på fraktbrev og få transportørens signatur, for så å straks og senest innen 7 dager melde dette til ND. Uten dette kan ikke ND rette opp i slike tilfeller.

Returbetingelser
Det er ikke returrett på noen varer med mindre dette er avtalt med ND. Retur av standard varer belastes med et gebyr på 10% returgebyr i tillegg til faktisk frakt. Spesialbestilte (ikke lagerstandard) varer tas ikke i retur. Varer som har vært montert, brukt, ikke er i original emballasje eller er utgått tas ikke i retur. Det samme gjelder varer på spesielle kampanjer eller sell off. Varer som er kjøpt for mer enn 12 mnd. siden, tas ikke i retur. Alle varer som blir returnert i henhold til avtale skal ha kopi av faktura fra ND med, sammen med referanse på hvilken person i ND som har godkjent retur. ND betaler ikke returfrakt.

Garantibestemmelser
ND gir 2 års reklamasjonsrett for fabrikasjonsfeil på alle felger og dekk, regnet fra salgsdato. Eventuelle reklamasjoner meldes til din selger i ND, på ND sitt reklamasjonsskjema. Dette skal gjøres straks problem er oppdaget. Uten at reklamasjonsskjema er korrekt utfylt og innsendt, sammen med kjøpskvittering/faktura vil ikke reklamasjonsbehandling skje. Bilder av dekk eller felg skal vise skade/problem. Og på dekk, produksjons uke og år, samt produksjonsnummer. På felg skal også bakside av felg gjøres ren slik at info som står på felgens innside kan leses på bilde. Fraktkostnader ved en evt. innsendelse av produkt som ikke blir godkjent som garantisak, må dekkes fullt ut av kunde. Ingen produkter skal sendes inn til ND uten avtale om det, kun bilder og reklamasjonsskjema i første omgang.

INNHOLD
SPESIALDEKK 2018

Intern Transport
Smådekk - Trillebår og traller - små massivdekk..... Side 4-5

Turf - Gressdekk
Rib dekk - Høyvendere etc..... Side 6
Glattbane - Forhøster etc..... Side 7

Plen og hagedekk
Plenklippere og små hagemaskiner..... Side 8-9
Større hagemaskiner..... Side 10-11
Golfbanebiler..... Side 12

Go-cart
Dekk..... Side 12

Snøfresere og Prepareringsmaskiner
Dekk..... Side 13

Tilhengere og Campingvogner
Dekk..... Side 14
Alufelger..... Side 17

Små Traktordekk
Diagonal Drivdekk 4” - 18”..... Side 18-20
Diagonal Frontdekk 3-Rib 4” - 15”..... Side 21

--- Radialdekk og større landbruksdekk, se landbrukskatalog ---

ATV dekk og felger
Galleri Wanda - Kenda - Duro..... Side 22-29
ATV - UTV - QUAD - dekk..... Side 30-35
ATV Felger inkludert fitment guide..... Side 36-40

Felger - Nav - Gafler
Felger med nav..... Side 42-43
Felger med Boring..... Side 44
Nav for gaffelmontering - Nav med akseltapp..... Side 45
Gafler..... Side 46

Slanger og Felgbånd
Felgbånd..... Side 47
Slanger Smådekk..... Side 48
Slanger ATV og Plendekk..... Side 49
Slanger Tilhenger - Biler - Campingvogner..... Side 50
Slanger Motorsykkel etc..... Side 51
Slanger Landbruk..... Side 52-55
Slanger Truck - Industri..... Side 56-57

Teknisk Informasjon
Tabeller omregning - Li/Si - Luftrykk..... Side 58-59

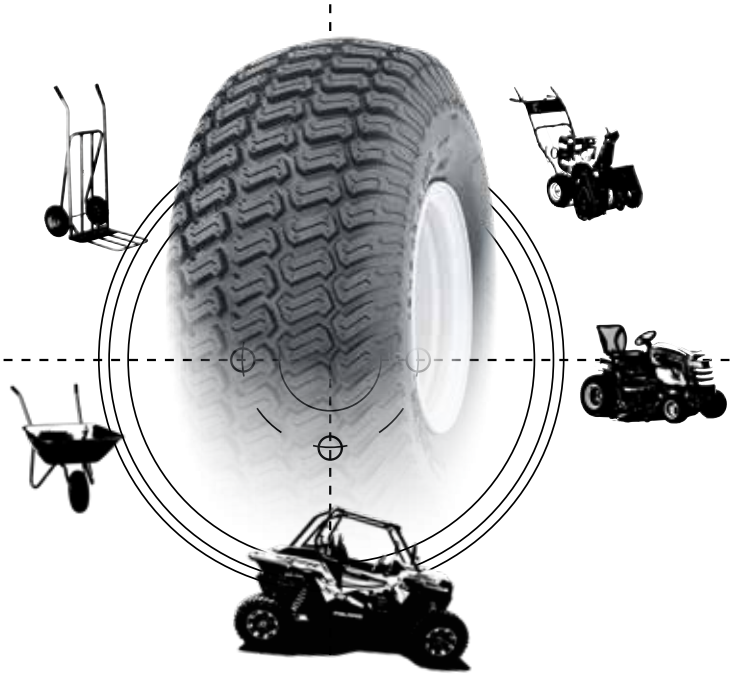

INTERN TRANSPORT - INDUSTRI
SMÅDEKK - TRILLEBÅR OG TRALLER

	Dimensjon	Pr (Li/Si)	Dekkmønster	Pris	TL/TT	mm	mm	kg	km/t	bar	Felg
3”											
S2129235	**2.50-3**	4	Dekk ST11	**122,-**	TT	211	66	110	16	1.5	1.75”
DU2310	**2.50-3**	4	Duro HF-207 ST11	**99,-**	TT	210	65	100	10	3.9	1.75”
DU2601	**2.50-3**	4	Duro HF-207 Grå ST11	**169,-**	TT	210	65	100	10	3.9	1.75”
3.8”											
S2130651	**200x50**	2	Wanda P191 ST11	**88,-**	TT	194	48	75	16	1.8	1.25”
DU2305	**200x50**	2	Duro HF-207 ST11	**115,-**	TT	200	50	75	10	2.5	1.25”
DU2600	**200x50**	2	Duro HF-207 Grå ST11	**135,-**	TT	200	50	75	10	2.5	1.25”
4”											
S2133980	**2.50-4**	4	Sett ST11 (DIN7777)	**170,-**	TT	205	55	135	16	2.5	2.1”
S2130729	**2.50-4**	4	Sett ST14 (DIN7777)	**130,-**	TT	205	55	135	16	2.5	2.1”
WDP6075TR8734	**3.00-4**	4	Wanda P6075 Sett (TR87)	**155,-**	TT	256	83	109	16	3.8	2.1”
S2129570	**3.00-4**	4	Sett ST28 (DIN7777)	**152,-**	TT	269	86	170	16	4.25	2.1”
DU2332	**3.00-4**	4	Duro HF-210 ST28	**125,-**	TT	255	84	185	10	3.3	2.1”
DU2603	**3.00-4**	4	Duro HF-207 Grå ST11	**185,-**	TT	255	78	110	10	3.4	2.1”
TB2022	**3.00-4**	6	Trelleborg T-991	**237,-**	TT	260	85	175	10	5	2.1”
TB2040	**4.00-4**	6	Trelleborg T-991	**333,-**	TT	312	113	200	10	4.2	2.5”
WDS6075TR1344	**4.00-4**	4	Wanda P6075 Sett (TR13)	**212,-**	TT	323	107	168	16	3.5	2.5”
S2129815	**4.00-4**	4	Kenda K373 Sett (DIN7777)	**239,-**	TT	295	102	245	16	4.25	2.5”
KE19211080	**4.00-4**	6	Kenda K373 Sett (DIN7777)	**292,-**	TT	306	104	280	16	5.2	2.5”
DU2341	**4.00-4**	4	Duro HF-230	**134,-**	TT	295	100	280	10	4.8	2.5”
DU2342	**4.00-4**	4	Duro HF-210	**189,-**	TT	295	100	280	10	4.8	2.5”
WD130880	**4.10/3.50-4**	4	Wanda P606 ST17	**197,-**	TL	265	103	160	16	3.5	2.1”
ST261362	**4.10/3.50-4**	4	Dekk ST29		TL	265	103	160	16	3.5	2.1”
5”											
WD6064105	**4.10/3.50-5**	4	Wanda P606 ST17	**237,-**	TL	292	86	180	16	3.5	2.75”
6”											
ST331171	**2.00-6**	2	Dekk ST11		TT	256	52	58	15	2.5	1.75”
DUB1106	**2.00-6**	2	Duro H207 ST11	**135,-**	TT	256	52	85	10	2.1	1.75”
DU2607	**2.00-6**	2	Duro H207 Grå ST11	**144,-**	TT	260	50	85	10	3.8	1.75”
S2133997	**2.50-6**	4	Sett ST19 (TR13)	**153,-**	TT	278	66	150	10	4.9	1.75”
S2129631	**3.50-6**	2	Dekk ST11	**131,-**	TT	264	95	95	20	2.5	2.10”
S2129679	**3.50-6**	4	Sett ST11 (TR13)	**160,-**	TT	264	81	170	16	4.25	2.10”
DU2350	**3.50-6**	4	Duro HF-207	**123,-**	TT	322	80	280	10	4.8	2.10”
WD301464	**4.00-6**	4	Wanda P301A	**166,-**	TL	348	106	213	16	1.72	2.5”
S2129891	**4.00-6**	4	Sett ST11 (TR13)	**174,-**	TT	355	100	230	16	3.5	2.5”
DU2360	**4.00-6**	4	Duro HF-207	**139,-**	TT	345	100	310	10	3.5	2.5”
TB2070	**4.00-6**	6	Trelleborg T-991	**360,-**	TT	358	107	250	10	4.2	2.5”
S2130927	**4.10/3.50-6**	4	Dekk ST29	**128,-**	TT	315	91	200	16	3,5	2,5”

Kun utvalgte mønster er tatt med i liste. Sjekk nettbutikk for fullt sortiment. https://b2b.norgesdekk.no

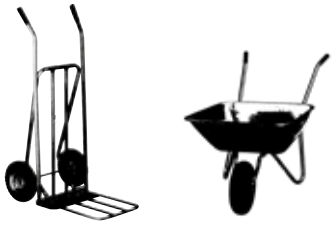

ST11 Wanda P301 Duro HF-207 | ST14 Wanda P522 | ST15 Wanda P523 Trelleborg T-991 | ST16 | ST17 Wanda P606 | ST19 Duro HF-230 | ST28 Wanda P6075 Duro HF-210 | ST29

	Dimensjon	Pr (Li/Si)	Dekkmønster	Pris	TL/TT	mm	mm	kg	km/t	bar	Felg
DU2608	**12 1/2-2 1/4**	2	Dekk Grå	**110,-**	TT	315	58	50	10	2.4	
DUB1124	**12 1/2-2 1/4**	2	Dekk HF-180 Sort	**92,-**	TT	315	58	50	10	2.4	
8”											
DU2391	**3.50-8**	4	Duro HF-207	**175,-**	TT	370	82	240	10	2.4	2.5”
DU2370	**4.00-8**	4	Duro HF-207	**175,-**	TT	395	98	380	10	2.4	2.5”
DU2371	**4.00-8**	4	Duro HF-202	**280,-**	TT	410	105	500	10	4.8	2.5”
TB2075	**4.00-8**	4	Trelleborg T-991	**248,-**	TT	416	113	230	10	2.6	2.5”
TB2412	**4.00-8**	8	Trelleborg T-523	**795,-**	TT	418	123	670	10	8.7	2.5”
WD30148	**4.80/4.00-8**	4	Wanda P301	**173,-**	TL	409	122	200	16	2,1	2.5”
S2130026	**4.80/4.00-8**	4	Sett ST11 (TR13)	**150,-**	TT	400	100	200	16	2.1	2.5”
S2129990	**4.80/4.00-8**	4	Sett ST15 (TR13)	**231,-**	TT	399	102	305	16	4.25	2.5”
DUB1069	**4.80/4.00-8**	6	Duro HF-202	**322,-**	TT	410	110	600	10	7	2.5”
S2130231	**5.00-8**	6	Dekk ST15	**529,-**	TT	462	142	820	16	6.2	3”
S2130972	**5.00-8**	6 112A2	Dekk ST16	**384,-**	TT	462	142	1120	10	6	3.75”
DU2372	**5.00-8**	6	Duro HF-223	**435,-**	TT	460	138	600	10	6.8	3.75”
TB1160000	**5.00-8**	10	Trelleborg T-991	**965,-**	TT	464	143	520	10	5.8	3.75”
9”											
S2131115	**6.00-9**	10 126A2	Dekk ST16	**782,-**	TT	546	170	1700	10	7	4.5”
S2130293	**6.00-9**	6	Dekk ST15	**753,-**	TT	524	161	1100	10	5.2	4”
DU2378	**6.00-9**	6	Duro HF-223	**650,-**	TT	545	165	500	10	3	4”
TB2100	**6.00-9**	10	Trelleborg T-991	**1454,-**	TT	540	180	670	10	5	4”
10”											
DU2374	**4.00-10**	4	Duro HF-203	**315,**	TT	468	112	250	10	2.5	2.5”
12”											
MX2582	**155R12** 6.00-12	86N	Maxxis UE-168	**1070,-**	TL	560	155	600	90	6.8	4.5”
13”											
TB1467600	**23x5.00-13**	10	Trelleborg T-94	**3175,-**	TL	635	173	1500	10	8.3	
Kun utvalgte mønster er tatt med i liste. Sjekk nettbutikk for fullt sortiment. https://b2b.norgesdekk.no											

MASSIVDEKK

	Dimensjon	Pr (Li/Si)	Dekkmønster	Pris	TL/TT	mm	mm	kg	km/t	bar	Felg
3”											
SPS2810	**2.50-3**		Dekk massiv Rill	**215,-**							
4”											
SPS2820	**3.00-4**		Dekk massiv Rill	**408,-**							
SPS2830	**4.00-4**		Dekk massiv Rill	**540,-**							
8”											
SPS2860	**4.00-8**		Dekk massiv Rill	**505,-**							
SPS2862	**GK4.00-8**		Kompletthjul massiv Rill	**1065,-**							
SPS2864	**EK4.00-8**		Kompletthjul massiv Rill	**1065,-**							

TURF - GRESSDEKK

RIB DEKK - HØYVENDERE ETC

	Dimensjon	Pr (Li/Si)	Dekkmønster	Pris	TL/TT	mm	mm	kg	km/t	bar	Felg
3”											
TB2010	**2.50-3**	4	Trelleborg T-510	**202,-**	TT	216	74	125	10	7	1.75”
4”											
DUB1400A	**8x3.00-4**	4	Duro HF-217	**215,-**	TT	206	72	60	30	1.9	2.1”
DU2346	**9x3.50-4**	4	Duro HF-217	**290,-**	TT	210	95	102	30	3.1	2.75”
S2278452	**11x4.00-4**	4	Dekk ST31	**290,-**	TL	287	104	155	15	3.3	2.5”
DUB1403	**11x4.00-4**	4	Duro HF-217	**200,-**	TT	270	104	170	10	3.2	2.5”
S2133096	**11x7.00-4**	4	Dekk ST31								
6”											
TB1253300	**4.00-6**	4	Trelleborg T-510 Sett m slange	**262,-**	TT	345	100	250	10	3.4	2.5”
TB5990	**LP140-6**	6	Trelleborg T-510	**495,-**	TT	325	134	845	10	7	4.5”
TB5238	**LP140-6**	10	Trelleborg T-510	**640,-**	TT	337	143	1015	10	9	4.5”
TB5947	**13x5.00-6**	4	Trelleborg T-510	**795,-**	TT	326	119	260	10	4.1	3.5”
TB1473000	**220/50-6**	73A6	Trelleborg T-510	**624,-**	TT	370	222	365	30	2.7	3.5”
WD5081356	**13x5.00-6**	4	Wanda P508	**166,-**	TL	322	120	210	16	2.7	3.5”
WD5081566	**15x6.00-6**	4	Wanda P508	**462,-**	TL	380	160	275	16	2.1	4”
TB5950	**15x6.00-6**	6	Trelleborg T-510	**635,-**	TT	370	160	430	10	3.8	4”
DU2362	**15x6.00-6**	4	Duro HF-217	**288,-**	TL	360	155	260	30	2.1	4”
SW156610	**15x6.00-6**	10	Speedways Tecking ST31	**420,-**	TL						
8”											
WD50816656	**16x6.50-8**	4	Wanda P508	**322,-**	TL	410	165	295	16	2	5.375”
TB1147900	**16x6.50-8**	69A6	Trelleborg T-510	**631,-**	TT	406	170	455	30	2.5	5.375”
SW16658	**16x6.50-8**	10	Speedways Tecking ST31	**406,-**	TL						5.375”
S2269061	**16x9.50-8**	4	Sett ST31	**756,-**	TT	420	224	400	30	2.3	7”
TB1470100	**220/45-8** 16x9.50-8	70A6	Trelleborg T-510	**710,-**	TT	410	220	475	30	2.8	7”
STCA360102	**16x9.50-8** 240/45-8	6 76A6	Starco HT ST31	**988,-**	TT	420	224	400	30	2.3	7”
SPS189584300	**18x8.50-8**	4	Dekk ST31	**1134,-**	TL	457	231	470	16	1.65	7”
10”											
S1265537	**20x10-10**	4	Dekk ST31		TL	500	240	530	16	1.5	8”
12”											
TB5630	**300/65-12**	118A8	Trelleborg T-446	**4868,-**	TL	697	303	1400	40	2.5	9”
15”											
TB1468100	**165-15**	4	Trelleborg T-510	**2762,-**	TL	637	171	600	10	2.3	5”

Kun utvalgte mønster er tatt med i liste. Sjekk nettbutikk for fullt sortiment. https://b2b.norgesdekk.no

TRELLEBORG

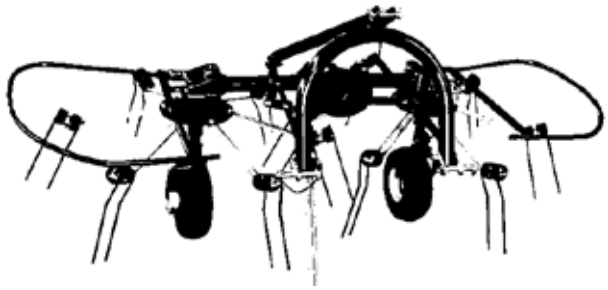

Wanda P508
Duro HF-217

Trelleborg
T-510

Trelleborg
T-446

PART #	Dimensjon	Pr (Li/Si)	Dekkmønster	Pris	TL/TT	mm	mm	kg	km/t	bar	Felg
4” Glattbane											
WD6074104	**4.10/3.50-4**	4	Wanda P607	**239,-**	TL	261	98	160	16	3,5	2,5”
S2265742	**4.10/3.50-4**	4	Dekk ST30	**231,-**	TT	257	94	160	16	3.5	2.5”
S2130361	**8x3.00-4**	4	Dekk ST30	**215,-**	TT	216	73	80	16	4	2.1”
S2130378	**9x3.50-4**	4	Dekk ST30	**290,-**	TL	229	94	60	16	3.5	2.75”
5”											
WD6074105	**4.10/3.50-5**	4	Wanda P607	**261,-**	TL	288	96	180	16	3,5	2,5”
S2265353	**11x3.60-5**	4	Dekk ST30		TT	280	92	165	16	3.5	3”
WD1145P607	**11x4.00-5**	2	Wanda P607	**187,-**	TL	277	103	156	16	3.2	3”
6”											
S2369617	**4.10/3.50-6**	4	Dekk ST30		TT						
WD1356P607	**13x5.00-6**	4	Wanda P607	**232,-**	TL	323	123	210	16	2,8	3,5”
WD60713656	**13x6.50-6**	4	Wanda P607	**444,-**	TL	330	161	230	16	1,9	4,5”
8”											
TB2710	**4.00-8**	6	Trelleborg T-522	**415,-**	TT	425	112	290	30	2.7	2.5”
DU2715	**4.80/4.00-8**	4	Duro HF-237	**237,-**	TT	410	107	225	30	2.7	2.5”
DU2726	**5.00-8**	6	Duro HF-237	**390,-**	TT	450	138	260	30	2.0	3”
TB2720	**5.00-8**	6	Trelleborg T-522	**585,-**	TT	450	138	380	30	2.3	3”
S2269078	**19x10.50-8**	4	Dekk ST30	**2165,-**	TL	475	250	365	16	1.65	8”
9”											
DU6009-237	**6.00-9**	6	Duro HF-237	**620,-**	TT	553	155	490	30	3.0	4”
10”											
CAR264783	**20x10.00-10**	2	Carlisle Smooth	**1380,-**	TL	495	241	370	16	0.83	8.5”
Kun utvalgte mønster er tatt med i liste. Sjekk nettbutikk for fullt sortiment. https://b2b.norgesdekk.no											

ST30
Wanda P607
Duro HF-237

Carlisle Smooth
Trelleborg T-522

PLENKLIPPERE - SMÅ HAGEMASKINER

PLEN - HAGEDEKK

PART #	Dimensjon	Pr (Li/Si)	Dekkmønster	Pris	TL/TT	mm	mm	kg	km/t	bar	Felg
4”											
DU2344	**4.10/3.50-4**	2	Duro HF-201	**145,-**	TT	270	86	150	10	2.1	2.1”
P1128054	**9x3.50-4**	4	Dekk ST50	**236,-**	TL	229	94	105	16	3.5	2.1”
CSB1401	**9x3.50-4**	4	C-203	**218,-**	TL	232	92	105	10	3.5	2.1”
WD1144P332P332	**11x4.00-4**	4	Wanda P332	**237,-**	TL	270	100	160	16	3.3	2.5”
DUB1403	**11x4.00-4**	4	Duro HF-217	**200,-**	TL	270	104	170	10	3.2	2.5”
DU2345	**11x4.00-4**	2	Duro DI-5001	**185,-**	TL	260	106	85	10	1.5	2.5”
CAR264523	**12x5.00-4**	2	Carlisle Turf Pro	**278,-**	TL	292	122	116	16	1.52	3.25”
5”											
DU2352	**4.10/3.50-5**	4	Duro HF-201	**185,-**	TT	308	106	255	10	3.5	2.5”
KE128153	**11x4.00-5**	4	Kenda Super Turf	**212,-**	TL	276	100	150	16	3.25	3”
DU2354	**11x4.00-5**	2	Duro HF-224	**185,-**	TL	275	101	105	10	1.5	3”
6”											
DU2366	**4.10/3.50-6**	4	Duro HF-201	**185,-**	TT	315	102	275	10	3.5	2.5”
CAR265339	**8.00-6**	6	Carlisle Turf Glide	**1350,-**	TT	447	180	187	16	1.4	3.25”
TB1194200	**LP140-6**	6	Trelleborg T-539	**495,-**	TT	325	134	845	10	7	4.5”
TB5240	**13x5.00-6**	6	Trelleborg T-539	**397,-**	TL	320	122	325	10	4	3.5”
WD33213564	**13x5.00-6**	4	Wanda P332	**318,-**	TL	316	132	210	16	2.8	3.5”
DU2368	**13x5.00-6**	4	Duro HF-224	**232,-**	TL	320	122	200	10	1.9	3.5”
WD33213656	**13x6.50-6**	4	Wanda P332	**259,-**	TL	333	160	220	16	1.9	5”
WD3321566	**15x6.00-6**	4	Wanda P332	**485,-**	TL	380	160	275	16	2.1	4.5”
DU2369	**15x6.00-6**	4	Duro HF-224	**280,-**	TL	370	152	260	10	2.1	4.5”
CAR1566TM	**15x6.00-6**	2	Carlisle Turf Mate	**570,-**	TL				16	2.1	4.5”
8”											
WDP3324008	**4.80/4.00-8**	4	Wanda P322	**247,-**	TL	421	119	320	16	2.9	3.5”
STC19800469	**13x5.00-8**	2 28A4	Kenda Turf Grip	**285,-**	TL	330	124	100	20	0.8	4”
STC358215	**160/50-8** **14x6.00-8**	4 50A4	Starco Turf Grip Pro	**281,-**	TL	364	142	190	20	1.3	4.375”
WDP5191668	**16x6.00-8**	2	Wanda P519	**376,-**	TL	391	155	150	16	0.6	4.5”
WD332166584	**16x6.50-8**	4	Wanda P332	**365,-**	TL	410	165	295	16	1,9	5.375”
DU2380	**16x6.50-8**	4	Duro HF-224	**360,-**	TL	401	165	280	10	2	5.375”
WD33216658	**16x6.50-8**	6	Wanda P332	**386,-**	TL	415	167	375	16	2.8	5.375”
TB5966	**16.6.50-8**	6	Trelleborg T-539	**781,-**	TT	410	170	440	10	2.7	5.375”
TB1470600	**170/60-8**	47A8	Trelleborg High Grip	**590,-**	TL	406	166	340	40	1.4	5.375”
STC358222	**170/60-8** **16x7.00-8**	4 59A8	Starco Turf Grip Pro	**438,-**	TL	406	168	243	40	1.7	5.375”
KE28290	**16x7.50-8**	2	Kenda K383 Power Turf	**476,-**	TL	397	179	220	16	0.8	5.375”
TB5473	**16x7.50-8**	4	Trelleborg T-537	**722,-**	TL	426	190	360	10	2	5.375”
KE265391	**16x7.50-8** **190LP8**	6	Kenda K383 Power Turf	**695,-**	TL	418	182	420	30	3	5,5”
TB5162	**190LP8**	8	Trelleborg T-537	**1274,-**	TT	426	184	700	10	5.8	5.5”
WD33216758	**16x7.50-8**	4	Wanda P332	**442,-**	TL	410	182	325	16	1,6	5.375”
DU2376	**16x7.50-8**	4	Duro HF-275	**432,-**	TL	415	185	320	10	1.6	5.375”
WDP5191788	**17x8.00-8**	2	Wanda P519	**616,-**	TL	423	184	210	16	0.6	5.5”
WD33218658	**18x6.50-8**	4	Wanda P332	**386,-**	TL	455	165	370	16	1.9	5”
DU2377	**18x6.50-8**	2	Duro HF-224	**455,-**	TL	448	165	250	10	1.1	5”
Kun utvalgte mønster er tatt med i liste. Sjekk nettbutikk for fullt sortiment. https://b2b.norgesdekk.no											

Wanda P332 Kenda Super Turf Duro DI-5005 | Wanda P532 Duro HF-293 | Wanda P5023 | Wanda P519 Kenda K583 Trelleborg T-537 | Carlisle Turf Pro | Carlisle Turf Glide | Carlisle Turf Mate | Carlisle Field Trax

PART #	Dimensjon	Pr (Li/Si)	Dekkmønster	Pris	TL/TT	mm	mm	kg	km/t	bar	Felg
8” Fortsetter											
KE270777	**18x7.00-8**	6	Kenda K384	**867,-**	TL	457	182	450	16	3.1	5.5”
KE128399	**18x7.50-8**	4	Kenda Super Turf	**612,-**	TL	458	192	360	16	1.7	5.375”
TB5436	**18x7.50-8**	2	Trelleborg T-539	**1059,-**	TL	462	190	250	10	1	5.375”
TB1470800	**200/65-8**	59A8	Trelleborg High Grip	**995,-**	TL	454	204	340	40	1.4	5.375”
KE270326	**18x8.00-8**	2	Kenda K583 Power Turf	**606,-**	TL	457	214	255	16	1.24	7”
WD33218858	**18x8.50-8**	4	Wanda P332	**512,-**	TL	455	210	390	16	1.5	7”
WD502318858	**18x8.50-8**	4	Wanda P5023	**606,-**	TL	450	213	395	16	1.5	7”
DU2381	**18x8.50-8**	4	Duro DI-5005	**530,-**	TL	445	210	370	10	1.5	7”
TB5077	**18x8.50-8**	4	Trelleborg T-539	**1160,-**	TL	475	220	480	10	1.6	7”
TB5160	**18x8.50-8**	6	Trelleborg T-539	**1261,-**	TL	475	220	600	10	2.7	7”
TB5580	**20x10.00-8**	4	Trelleborg T-539	**1477,-**	TL	530	260	600	10	1.5	8.5”
WD33218958	**18x9.50-8**	4	Wanda P332	**535,-**	TL	460	223	500	16	1.6	7”
DU2382	**18x9.50-8**	4	Duro HF-224	**522,-**	TL	465	218	370	10	1.5	7”
WDP3322088	**20x8.00-8**	4	Wanda P332	**545,-**	TL	507	207	455	16	1.6	6.5”
DU2396	**20x8.00-8**	4	Duro DI-5005	**650,-**	TL	515	210	431	10	1.5	6.5”
WD33220108	**20x10.00-8**	4	Wanda P332	**650,-**	TL	500	250	570	16	1.6	8”
DU2383	**20x10.00-8**	4	Duro DI-5005	**645,-**	TL	505	245	520	10	1.5	8”
WD532225108	**22.5x10.00-8**	4	Wanda P532	**1075,-**	TL	587	243	590	16	1.4	7”
9”											
WD53225129	**25x12.00-9**	4	Wanda P532	**1634,-**	TL	658	311	950	16	1.4	10”
CAR245119	**25x13.00-9**	3* 59E	Carlisle Field Trax	**ppf**	TL	630	315	243	80	0.5	10”
10”											
TI264684	**18x10.00-10**	4	Carlisle Multi Trac	**1132,-**	TL	455	198	378	16	1.52	7”
WD5023188510	**18x8.50-10**	4	Wanda P5023	**851,-**	TL	457	203	395	16	1.5	7”
CAR1810510	**18x10.50-10**	4	Carlisle Multi Trac	**2050,-**	TL	452	257	450	16	1.38	8”
CAR501043	**18x11.00-10**	4	Carlisle Fast Trax	**2077,-**	TL	450	246	500	16	1.52	8.5”
KE19211272	**20x8.00-10**	4	Kenda K513 Commercial Turf	**1008,-**	TL	516	220	405	16	1.7	7”
TB5575	**20x8.00-8**	6	Trelleborg T-539	**2167,-**	TL	512	206	620	10	2.9	7”
TB5635	**20x10.00-10**	6	Trelleborg T-539	**1685,-**	TL	516	260	700	10	2.3	8”
WD332201010	**20x10.00-10**	4	Wanda P332	**812,-**	TL	508	243	555	16	1.5	8”
WD5023201010	**20x10.00-10**	4	Wanda P5023	**792,-**	TL	508	254	560	16	1.5	8”
DUB1476	**20x10.00-10**	6	Duro HF-293	**870,-**	TL	508	250	660	10	2.1	8”
BKB1477	**20x12.00-10**	4	BKT LG307	**895,-**	TL	500	280	600	10	1.5	10”
GB133744	**20.5x8.00-10**	4	Bridgestone PD1		TL	526	208	410	16	1.6	6”
KE265582	**22x9.50-10**	4	Kenda K506	**1236,-**	TL	546	235	544	16	1.5	7”
KE278520	**22x10.00-10**	4	Kenda Supert Turf	**1193,-**	TL	556	246	610	16	1.5	7”
CAR12598014	**24x9.50-10**	4	Carlisle Turf Trac	**2127,-**	TL	617	249	642	16	1.52	7”
CAR265131	**24x9.50-10**	4	Carlisle All Trail II	**2297,-**	TL	610	241	375	80	1.52	7,5”
CAR265032	**24x10.50-10**	4	Carlisle All Trail II	**2370,-**	TL	617	274	408	80	1.4	8”
KE270685	**24x12.00-10**	4	Kenda K506	**1721,-**	TL						
Kun utvalgte mønster er tatt med i liste. Sjekk nettbutikk for fullt sortiment. https://b2b.norgesdekk.no											

Carlisle All Trail II

Carlisle Fast Trax

Carlisle Multi Trac

Kenda K384

Kenda K513 Commercial Turf

Kenda K506

Bridgestone PD1 Pillow Dia-1

Bridgestone FD Farm Service Dia

STØRRE HAGEMASKINER

PLEN - HAGEDEKK

	Dimensjon	Pr (Li/Si)	Dekkmønster	Pris	TL/TT	mm	mm	kg	km/t	bar	Felg
12”											
GB132808	**6.00-12**	4	Bridgestone FD	**ppf**	TL	564	155	270	30	2	4”
GB261393	**22x8.50-12**	4	Bridgestone PD1	**ppf**	TL	546	216	505	15	1.6	7”
WD5023229512	**22x9.50-12**	4	Wanda P5023	**925,-**	TL	549	229	560	16	1.4	7”
WD332238512	**23x8.50-12**	4	Wanda P332	**818,-**	TL	588	215	535	16	1.5	7”
DU2386	**23x8.50-12**	4	Duro HF-224	**865,-**	TL	570	212	460	10	1.5	7”
WD5023239512	**23x9.50-12**	4	Wanda P5023	**946,-**	TL	577	237	590	16	1.4	7”
TB1472500	**220/60-12**	88A8	Trelleborg T-539	**2060,-**	TL	578	220	650	40	1.7	7”
WD3322310512	**23x10.50-12**	4	Wanda P332	**1077,-**	TL	590	250	642	16	1.4	8.5”
WD50232310512	**23x10.50-12**	4	Wanda P5023	**1015,-**	TL	579	264	630	16	1.4	8.5”
DU2388	**23x10.50-12**	4	Duro DI-5005	**975,-**	TL	575	245	607	10	1	8.5”
TB5442	**23x10.50-12**	6	Trelleborg T-539	**2846,-**	TL	572	272	900	10	2.2	8.5”
GB141862	**24x8.50-12**	4	Bridgestone PD1	**ppf**	TL	602	216	570	16	1.6	7”
DUB1673	**24x8.50-12**	4	Duro HF-224	**1875,-**	TL	608	216	510	10	1.7	7”
KE389639	**24x9.50-12**	4	Kenda Super Turf	**2329,-**	TL	599	247	625	16	1.7	7”
CAR367323	**24x12.00-12**	2	Carlisle Field Trax	**2773,-**	TL	610	295	515	16	0.36	8.5”
WD5023241212	**24x12.00-12**	4	Wanda P5023	**1170,-**	TL	610	239	820	16	1.4	9.5”
DU2397	**24x12.00-12**	4	Duro DI-5005	**1325,-**	TL	615	295	770	10	1.4	9.5”
WD5023261212	**26x12.00-12**	4	Wanda P5023	**1477,-**	TL	648	307	845	16	1.4	10.5”
WD3322612128	**26x12.00-12**	8	Wanda P332	**1619,-**	TL	655	310	1450	16	3.4	10.5”
DU2398	**26x12.00-12**	4	Duro DI-5005	**1325,-**	TL	640	320	770	10	1.2	10.5”
DU2389	**26x12.00-12**	8	Duro HF-213	**1800,-**	TL	661	325	1250	10	3.4	10.5”
TB5382	**26x12.00-12**	8	Trelleborg T-539	**3151,-**	TL	652	320	1400	10	3.4	10.5”
KE265667	**26.5x14.00-12**	4	Kenda K507	**3080,-**	TL	670	376	985	16	1.24	10.5”
14”											
GB132822	**6.00-14**	4	Bridgestone FD	**ppf**	TT	614	155	305	30	2	5”
GB132846	**7.00-14**	4	Bridgestone FD	**ppf**	TT	660	175	370	30	1.8	5”
CAR265117	**24x8.50-14**	4	Carlisle Multi Trac	**2233,-**	TL	635	218	599	16	1.52	7”
BKB1680	**24x8.50-14**	4	BKT LG-306	**1571,-**	L	602	215	540	10	1.5	7”
GB134062	**25x8.50-14**	4	Bridgestone PD1	**ppf**	TL	635	214	605	16	3.2	7”
CAR265162	**25x8.50-14**	4	Carlisle Multi Trac	**2250,-**	TL	635	218	599	16	1.52	7”
CAR265179	**25x8.50-14**	6	Carlisle Multi Trac	**2697,-**	TL	635	216	746	16	2.21	7”
BKB1681	**25x8.50-14**	6	BKT LG-306	**1668,-**	TL	638	220	745	20	2.2	7”
GB2506014B	**250/60-14**	4 79A6	Bridgestone M40B	**ppf**	TL	656	246	437	30	1.6	7”
Kun utvalgte mønster er tatt med i liste. Sjekk nettbutikk for fullt sortiment. https://b2b.norgesdekk.no											

Bridgestone PD1 Pillow Dia-1 | Bridgestone FD Farm Service Dia | Bridgestone M40B | Carlisle Multi Trac | Galaxy Turf Special R3 | Galaxy Mighty Mov | Kenda K505 Turf

PART #	Dimensjon	Pr (Li/Si)	Dekkmønster	Pris	TL/TT	mm	mm	kg	km/t	bar	Felg
15”											
GL383033	**25x10.50LL15**	6	Galaxy Turf Special R3	**6310,-**	TL	643	262	455	15	0.7	8”
TI369150	**25x10.50-15**	6	Titan Soft Turf	**4275,-**	TL						8”
GB134130	**27x8.50-15**	4	Bridgestone PD1	**3458,-**	TL	681	214	650	16	1.6	7”
CAR265278	**27x8.50-15**	6	Carlisle Multi Trac	**3206,-**	TL	676	218	712	48	3.1	7”
BKB1682	**27x8.50-15**	4	BKT LG-306	**1571,-**	TL	680	216	730	10	2.1	7”
CAR265254	**27x10.50-15**	4	Carlisle Multi Trac	**3510,-**	TL	683	259	601	16	2.07	8.5”
CAR265261	**27x10.50-15**	10	Carlisle Multi Trac	**3906,-**	TL	683	259		16		8.5”
GL381770	**27x10.50LL15**	4	Galaxy Turf Special R3	**6505,-**	TL	678	269	440	15	0.6	8”
DU2399	**27x12.00-15**	4	Duro DI-5005	**1240,-**	TL	680	292	890	10	2.1	10”
CAR12598058	**28x8.50-15**	4	Carlisle Multi Trac	**2583,-**	TL	711	213	650	50	2	7”
GB134185	**29x12-15**	4	Bridgestone PD1	**ppf**	TL	757	297	810	16	1.4	10”
TB1440300	**320/55-15**	123A8	Trelleborg T-559	**5130,-**	TL	730	320	1620	40	2.7	10”
CAR363943	**29x12.50-15**	10	Carlisle Multi Trac	**4667,-**	TL	737	323	1496	16	1.4	10”
CAR12500704	**31x13.50-15**	4	Carlisle Multi Trac	**4298,-**	TL	800	353	750	16	1.4	10”
BKB5571	**31x15.50-15**	8	BKT Tracmaster	**3780,-**	TL	810	403	1250	10	3	10”
BKB5627	**33x15.50-15**	8	BKT Tracmaster	**3990,-**	TL	865	400	1620	10	3	13”
CAR132266	**36x13.50-15**	4	Carlisle Multi Trac	**4805,-**	TL	914	381	1182	16	1.3	10”
GB133805	**212/80D15**	4	Bridgestone PD1	**ppf**	TT	721	215	435	16	1.6	7”
KE19211357	**212/80-15**	79A6	Kenda K505 Turf	**4015,-**	TL	721	217	437	30	1.6	7”
GB151359	**315/75D15**	4	Bridgestone M40B	**ppf**	TL	853	316	615	30	1	10”
16”											
GB1784	**8.00-16**	4	Bridgestone FD	**ppf**	TT	805	210	475	30	1.6	5”
GB132907	**9.50-16**	4	Bridgestone FD	**ppf**	TT	820	242	555	30	1.4	8”
GL381800	**12LL16**	6	Galaxy Turf Special R3	**ppf**	TL	832	293		15		
GB133331	**13.6-16**	4	Bridgestone PD1	**ppf**	TT	982	341	800	30	1	11”
GB3158016	**315/80-16**	6 94A6	Bridgestone M40B	**ppf**	TL			900	30	1.6	10”
16,1”											
	21.5L16.1	4	Carlisle Multi Trac	**ppf**	TL	1134	546	1596	48	0.8	18”
GL381848	**22.5LL16.1**	6	Galaxy Turf Special R3	**17664,-**	TL	1133	582	1690	15	0.4	18”
16,5”											
GL383040	**10-16.5**	8	Galaxy Mighty Mow	**7803,-**	TL						
18”											
GB132914	**9.50-18**	4	Bridgestone FD	**ppf**	TT	870	242	600	30	1.4	8”
20”											
CAR132297	**41x14.00-20**	4	Carlisle Multi Trac	**11000,-**	TL	1077	356	1395	50	1.7	11”
CAR132303	**44x18.00-20**	4	Carlisle Multi Trac	**12020,-**	TL	1133	472	1555	16	1.3	14”
BKB1699	**44x18.00-20**	4	BKT LG-306	**8932,-**	TL	1180	475	1500	10	1	14”
GB134376	**355/80-20**	4	Bridgestone PD1	**ppf**	TT	1076	353	825	16	1	11”
GB19800248	**475/65-20**	4	Bridgestone PD1	**ppf**	TT	1126	464	1180	16	0.8	15”
24”											
GB11224PR4FD	**11.2-24**	4	Bridgestone FD	**3204,-**	TT	1071	275	845	30	1.2	9”
GL383088	**17.5-24**	8	Galaxy Mighty Mow	**17717,-**	TL						
Kun utvalgte mønster er tatt med i liste. Sjekk nettbutikk for fullt sortiment. https://b2b.norgesdekk.no											

GOLFBANE-BILER OG GO-KART

PLEN - HAGEDEKK

	Dimensjon	Pr (Li/Si)	Dekkmønster	Pris	TL/TT	mm	mm	kg	km/t	bar	Felg
6”											
CAR265339	**8.00-6**	6	Carlisle Turf Glide	**1350,-**	TT	447	180	187	16	1.4	3.25”
8”											
KE270609	**16x6.50-8**	4	Kenda K389 Hole-N-1	**561,-**	TL	406	180	270	16	1.93	5.375”
KE270616	**16x7.50-8**	4	Kenda K389 Hole-N-1	**ppf**	TL	408	186	275	16	1.65	5,375”
WD815165658	**16.5x6.50-8**	6 73M	Wanda P815	**453,-**	TL	415	175	375	130	4.5	5.375”
KE19211193	**18x6.50-8**	6	Kenda K389 Hole-N-1	**689,-**	TL	453	163	430	16	2.76	5”
WD50918858	**18x8.50-8**	6	Wanda P509	**619,-**	TL	455	212	504	30	2.3	7”
10”											
KE128405	**195/50B10** 18x8.00-10	98N 8	Kenda K399 Load Star	**1070,-**	TL	460	185	750	140	6	6”
WD8262055010	**205/50-10**	49K	Wanda P826	**586,-**	TL	460	198	195	110	1	5,5”
Kun utvalgte mønster er tatt med i liste. Sjekk nettbutikk for fullt sortiment. https://b2b.norgesdekk.no											

GO-KART DEKK

	Dimensjon	Pr (Li/Si)	Dekkmønster	Pris	TL/TT	mm	mm	kg	km/t	bar	Felg
5”											
SPS2686	10x4.50-5	4	H-242B	**295,-**	TL						
SPS2688	11x7.10-5	4	H-242B	**415,-**	TL						

Carlisle Turf Glide | Kenda K389 Hole-N-1 | Kenda K399 Load Star | Wanda P815 | Wanda P509 | Wanda P826

SNØFRESERE OG PREPARERINGSMASKINER

SNØFRESERDEKK

PART #	Dimensjon	Pr (Li/Si)	Dekkmønster	Pris	TL/TT	mm	mm	kg	km/t	bar	Felg
4”											
S2134505	**4.10/3.50-4**	2	Dekk ST49 Snow Hog	**345,-**	TL	279	94	105	16	1.7	2.5”
DU2343	**4.10/3.50-4**	2	Duro HF-271	**185,-**	TL	275	100	104	10	1.7	2.5”
6”											
S2134512	**4.10/3.50-6** 13x4.00-6	2	Dekk ST49 Snow Hog	**267,-**	TL	316	99	130	16	1.7	3.25”
WD1346P533	**13x4.00-6** 4.10/3.50-6	2	Wanda P533 Snow Blower	**260,-**	TL	311	99	135	16	1.5	3.25”
S2132327	**13x5.00-6**	2	Dekk ST49 Snow Hog	**337,-**	TL	322	120	135	16	1.4	3.5”
DU2364	**13x5.00-6**	2	Duro HF-271	**232,-**	TL	335	102	150	10	1.4	3.5”
DU2393	**14x4.00-6**	2	Duro HF-270	**280,-**	TL	358	109	150	20	0.5	3”
WD1556P533	**15x5.00-6**	2	Wanda P533 Snow Blower	**368,-**	TL	360	120	195	16	1.4	3.5”
8”											
WD53348	**4.80/4.00-8**	**4**	Wanda P533 Snow Blower	**363,-**	TL	424	114	208	16	1.4	3.75”
DU2363	**4.80/4.00-8**	**2**	Duro HF-271	**258,-**	TL	400	98	220	10	1.4	3.75”
WD16658P533	**16x6.50-8**	4	Wanda P533 Snow Blower	**450,-**	TL	406	160	295	16	1.9	5.375”
DU2373	**16x6.50-8**	2	Duro HF-279	**372,-**	TL	401	165	210	10	0.7	5.375”
CAR64660	**18x6.50-8**	4	Carlisle Snow Hog	**948,-**	TL	439	168	350	16	0.93	5.375”
Kun utvalgte mønster er tatt med i liste. Sjekk nettbutikk for fullt sortiment. https://b2b.norgesdekk.no											

DEKK TIL PREPARERINGSMASKINER

PART #	Dimensjon	Pr (Li/Si)	Dekkmønster	Pris	TL/TT	mm	mm	kg	km/t	bar	Felg
4”											
TB1162100	4.00-4	6	Trelleborg T-522	**580,-**	TT	310	105	240	20	5.5	
12”											
TB1158700	560x140-12	100A4	Trelleborg T-528	**3660,-**	TT	556	139	800	20	8	
SPS4920242	5.50-12 560x140-12	10	Dekk Snowtr	**3120,-**	TT	562	133	650	20	5.5	
13”											
TB1158800	610x145-13	112A2	Trelleborg T-528	**4165,-**	TT	610	153	1120	20	7.9	
14”											
TB1158900	645x160-14	120A2	Trelleborg T-528	**4750,-**	TT	643	160	1400	20	8	
Kun utvalgte mønster er tatt med i liste. Sjekk nettbutikk for fullt sortiment. https://b2b.norgesdekk.no											

Wanda P533 Snow Blower Duro HF-279 | Dekk ST49 Carlisle Snow Hog Duro HF-271 | Duro HF-270 | Trelleborg T-522 | Trelleborg T-528

TILHENGERE - CAMPINGVOGNER
DEKK

PART #	Dimensjon	Li/Si	Dekkmønster	Pris	TL/TT	mm	mm	kg	km/t	bar	Felg
6”											
TB5112	**4.10/3.50-6**	57J	Trelleborg T-533	**445,-**	TL	315	94	225	100	4.5	2.5”
8”											
STC130798	**3.50-8**	46M	Dekk ST20	**354,-**	TL	386	92	170	130	2.5	2.5”
TB2410	**4.00-8**	71J	Trelleborg T-49	**505,-**	TL	418	115	340	100	6	2.5”
SPS2411	**4.00-8**	6	Unitester	**ppf**	TL	418	115			7	2.5”
DU2510	**4.80/4.00-8**	70M	Duro HF-215	**351,-**	TL	409	106	335	130	5	2.5”
WD81148	**4.80/4.00-8**	71M	Wanda P811	**321,-**	TL	418	120	345	130		2.5”
DU5008-215	**5.00-8**	77M	Duro HF-215	**500,-**	TL	469	146	412	130	5	3”
TB2420	**5.00-8**	78J	Trelleborg T-523	**862,-**	TL	467	132	415	100	5	3”
H1130262	**5.00-8**	89M	Dekk ST89	**791,-**	TT	473	142	580	130	8.4	3”
H130965	**5.70/5.00-8**	77M	Dekk ST80	**678,-**	TL	465	140	412	130	5.2	3.75”
WD81158	**5.70/5.00-8**	83M	Wanda P811	**545,-**	TL	460	155	487	130	4.9	3.75”
DU16658-232	**16.5x6.50-8**	64M	Duro HF-232	**780,-**	TL	412	165	280	130	3.1	5.375”
WD815165658	**16.5x6.50-8**	73M	Wanda N699 P815	**453,-**	TL	415	175	365	130	4.9	5.375”
TB5244	**16.5x6.50-8**	73J	Trelleborg T-523	**785,-**	TL	411	165	360	100	4.9	5.375”
DU2525	**16.5x6.50-8**	64J	Duro HF-232	**486,-**	TL	416	164	280	100	3.2	5.375”
SPS128450	**18.5x8.50-8**	78M	Dekk ST85	**728,-**	TL	462	220	425	130	3.5	7”
9”											
DU2530	**6.00-9**	84M	Duro HF-219	**770,-**	TL	545	165	500	130	3.9	4”
DU6009-2198	**6.00-9**	91M	Duro HF-219	**881,-**	TL	545	175	615	130	5.9	4”
TB2472	**6.00-9**	99J	Trelleborg T-523	**1665,-**	TL	540	165	800	100	8	4”
KE19266057	**6.00-9**	95M Pr.10	Kenda K385	**1143,-**	TL	550	178	690	130	7	4”
10”											
SPS130866	**4.00-10**	71M	Dekk ST80	**468,-**	TL	458	106	345	130	3.5	3”
SPS458991	**4.00-10**	63M	Dekk ST80	**351,-**	TL	458	106	272	130	3	3”
H1192192	**4.50-10**	76M	Dekk ST80	**544,-**	TL	498	130	400	130	4.3	3.5”
WD80250010	**5.00-10**	79N	Wanda P802	**597,-**	TL	508	137	463	130	3,4	3”
DU2551	**5.00-10**	73J	Duro HF-249	**480,-**	TL	509	148	370	100	3.1	3”
H1270791	**5.00-10**	84M	Dekk ST80	**780,-**	TL	525	141	500	130	5	3.5”
H1132402	**5.20-10**	72M	Dekk ST80	**640,-**	TL	525	141	355	130	3.5	3.5”
DU2561	**5.20-10**	63J	Duro HF-268	**505,-**	TL	500	140	270	100	2.1	3.5”
WDH102214510	**145-10**	84N	Wanda H1022 (M+S)	**625,-**	TL	480	135	500	140	2.7	3.5”
WDWR06814510	**145R10**	84N	Wanda WR068 (M+S)	**645,-**	TL	480	135	500	140	2.7	3.5”
MX2570	**145R10**	74J	Maxxis CR-966 (M+S)	**686,-**	TL	485	149	375	140	2.1	3.5”
KE128665	**205/65-10** 20.5x8.00-10	98N	Kenda K399	**1330,-**	TL	520	213	750	140	6.2	6”
H130682	**20.5x8.00-10** 205/65-10	98N	Dekk ST85	**1211,-**	TL	526	201	750	140	6.2	6”
WD1955510WR068	**195/50R10** 18x8.00R10	98P	Wanda WR068 (M+S)	**798,-**	TL	460	185	750	150	6	6”
LL604009	**195/50R10** 18x8.00R10	98N	Linglong R701 (M+S)	**797,-**	TL	460	185	750	140	6	6”
KE128405	**195/55B10** 18x8.00B10	98N	Kenda K399	**1070,-**	TL	460	185	750	140	6	6”
KE128610	**20.5x10.00-10** 255/50-10	98M	Kenda K399	**1431,-**	TL	524	253	750	130	6	8”

Kun utvalgte mønster er tatt med i liste. Sjekk nettbutikk for fullt sortiment. https://b2b.norgesdekk.no

ST20 Kenda K303 | ST80 Wanda P811 Duro HF-215 | ST89 Kenda K385 | ST85 Wanda P815 | Wanda P802 | Wanda H1022 | Wanda WR068 | Linglong R701

PART #	Dimensjon	Li/Si	Dekkmønster	Pris	TL/TT	mm	mm	kg	km/t	bar	Felg
12”											
WD4812P811	**4.80-12**	80M	Wanda P811	**745,-**	TL	520	118	450	130	6	3”
SPS131047B	**5.30-12**	82M	Dekk ST80	**689,-**	TL	555	138	475	130	5.5	4”
KE777538	**145R12**	86N	Kenda KR 06	**720,-**	TL	542	145	530	140	4.33	4”
KE310121	**155R12**	88N	Kenda Koyote KR06	**825,-**	TL	556	156	560	140	4.5	4.5”
MX1558012168	**155R12**	88N	Maxxis UE-168	**609,-**	TL	556	156	560	140	4.5	4.5”
WD1557012WR068	**155/70R12**	104N	Wanda WR068 (M+S)	**761,-**	TL	523	152	900	140	6.5	4”
KE4430811	**155/70R12**	104N	Kenda Kargo Pro	**1275,-**	TL	523	152	900	140	6.5	4”
LL157012	**155/70R12**	104N	Linglong R701 (M+S)	**685,-**	TL	523	152	900	140	6.5	4”
GTR100AK030	**155/70R12**	104N	GT Radial KargoMax ST-6000 (M+S)	**945,-**	TL	523	152	900	140	6.5	4”
LL186012	**185/60R12**	104N	Linglong R701	**836,-**	TL	525	186	900	140	6.5	6”
WD1856012WR068	**185/60R12**	104N	Wanda WR068	**862,-**	TL	525	186	900	140	6.5	6”
KE269023	**185/60R12**	104N	Kenda Kargo	**1069,-**	TL	525	186	900	140	6.5	6”
GM280714	**185/60R12**	104N	GT Maxmiler	**1069,-**	TL	525	186	900	140	6.5	6”
MXB1762A	**185/60R12**	104N	Maxxis CR-966 (M+S)	**1395,-**	TL	526	185	900	140	6.5	6”
GTR100AK004	**195/60R12**	104N	GT Radial KargoMax ST-6000	**1354,-**	TL	530	194	900	140	6.6	6”
WD1956012WR068	**195/60R12**	104N	Wanda WR068	**895,-**	TL	530	194	900	140	6.6	6”
MXB1762S	**195/60R12**	104N	Maxxis CR-966 (M+S)	**1750,-**	TL	530	195	900	140	6.6	6”
KE128962	**225/55B12**	112N	Kenda K399 Load Star	**1660,-**	TL	555	225	1120	140	7	7”
MXB1762C	**225/55R12**	104N	Maxxis CR-966 (M+S)	**2068,-**	TL	550	225	900	140	5.5	7”
13”											
STC270852	**6.00-13**	99L	Starco ST-182 TT	**1196,-**	TL	653	166	780	120	5	4.5”
CM380636	**6.40-13**	85P	Camac BC110	**1270,-**	TL			515	150		
HU35168	**6.70-13**	94L	Heidenau L28	**1939,-**	TL	662	180	670	120	3.25	5”
LL138013	**135R13**	74N	Linglong R701 (M+S)	**524,-**	TL	546	133	375	140	2.4	3.5”
GTR19866014	**145R13**	79N	GT Radial KargoMax ST-4000 (M+S)	**721,-**	TL	562	145	437	140	3	4”
GTR100AK010	**155R13**	84N	GT Radial KargoMax ST-4000 (M+S)	**743,-**	TL	578	157	500	140	3.1	4.5”
WDWR08215513	**155R13**	90N	Wanda WR082 (M+S)	**795,-**	TL	578	157	600	140	3.1	4.5”
GTR100AK027	**155R13**	91N	GT Radial KargoMax ST-6000 (M+S)	**982,-**	TL	578	157	615	140	4.5	4.5”
ANTAP067HS	**155R13**	90S	Antares SU-810 LT (M+S)	**598,-**	TL	578	157	600	180	4.5	4.5”
MX2575	**155R13**	91N	Maxxis CR-966 (M+S)	**900,-**	TL	582	156	605	140	4.8	4.5”
GTR100AK002	**165R13**	96N	GT Radial KargoMax ST-6000 (M+S)	**1012,-**	TL	598	167	710	140	4.5	4.5”
LL168013R701	**165R13**	96N	Linglong R701 (M+S)	**990,-**	TL	598	167	710	140	4.5	4.5”
ANTH061HS	**165R13**	94S	Antares SU-830 (M+S)	**715,-**	TL	598	167	710	180	4.5	4.5”
GTR100A004	**175R13**	97N	GT Radial Maxmiler X	**1156,-**	TL	610	178	730	140	4.5	5”
GTR178013	**175R13**	97R	GT Radial Maxmiler Pro	**945,-**	TL	610	178	730	170	4.5	5”
MX2579	**175R13**	97N	Maxxis UE-168	**1510,-**	TL	612	175	730	140	4.8	5”

13” fortsetter neste side

Kun utvalgte mønster er tatt med i liste. Sjekk nettbutikk for fullt sortiment. https://b2b.norgesdekk.no

Kenda K399 Load Star | Kenda KR06 Koyote | GT Radial Kargomax ST4000 | GT Radial Kargomax ST6000 | Antares SU810 | Antares SU830 | GT Radial Maxmiller X | GT Radial Maxmiller PRO

TILHENGERE - CAMPINGVOGNER

DEKK

PART #	Dimensjon	Li/Si	Dekkmønster	Pris	TL/TT	mm	mm	kg	km/t	bar	Felg
13”											
MXB1763	**145/70R13**	71T	Maxxis AP2 (M+S)	**770,-**	TL	538	143	345	190	2.6	4.5”
LL147012	**145/70R13**	74N	Linglong R701 (M+S)	**489,-**	TL	534	150	375	140	2.8	4.5”
GTR100AK011	**145/70R13**	78N	GT Radial KargoMax ST-4000 (M+S)	**769,-**	TL	534	150	425	140	3.2	4.5”
GTR100AK012	**155/70R13**	78N	GT Radial KargoMax ST-4000 (M+S)	**890,-**	TL	548	157	425	140	3.1	4.5”
GTR100AK013	**165/70R13**	80N	GT Radial KargoMax ST-4000 (M+S)	**758,-**	TL	562	170	450	140	2.6	5”
GTR261508	**185/70R13**	106N	GT Radial Savero (M+S)	**1450,-**	TL	596	194	950	140	6	5.5”
GTR100AK028	**185/70R13**	93N	GT Radial KargoMax ST-4000 (M+S)	**804,-**	TL	590	189	600	140	3.1	5.5”
LL187013	**185/70R13**	106N	Linglong R701 (M+S)	**997,-**	TL	590	189	950	140	6	5.5”
KE269047	**195/50R13**	104N	Kenda Kargo Pro	**1120,-**	TL	526	201	900	140	6.5	6”
WD1955013WR068	**195/50R13**	104N	Wanda WR068	**905,-**	TL	526	201	900	140	6.5	6”
LL195013	**195/50R13**	104N	Linglong R701	**855,-**	TL	526	201	900	140	6.5	6”
GTR100AK032	**195/50R13**	104N	GT Radial KargoMax ST-6000	**1118,-**	TL	526	201	900	140	6.5	6”
MX2580	**195/50R13**	104N	Maxxis CR-966 (M+S)	**1470,-**	TL	525	195	900	140	6.5	6”
14”											
H1152011	**175R14**	99N	Dekk ST-83 C	**1110,-**	TL	634	178	775	140	4.5	5”
MXB1782	**175R14**	99N	Maxxis UE-168	**1740,-**	TL	637	175	775	140	4.5	5”
GTR100AK003	**185R14**	104N	GT Radial KargoMax ST-6000	**1263,-**	TL	650	188	900	140	4.5	5.5”
LL18514104	**185R14**	104N	Linglong R701	**1045,-**	TL	650	188	900	140	4.5	5.5”
SPSB1784	**185R14**	104N	Dekk (M+S)	**1433,-**	TL	652	185	850	140	4.5	5.5”
SPSB17845B	**185R14**	104N	Dekk (M+S Pigg)	**1433,-**	TL	652	185	850	140	4.5	5.5”
GTR100AK016	**195/70R14**	96N	GT Radial KargoMax ST-4000	**1234,-**	TL	630	201	710	140	3.1	6”
LL197014R701	**195/70R14**	96N	Linglong R701	**935,-**	TL	630	201	710	140	3.1	6”
GTR100AK005	**195/70R14**	104N	GT Radial KargoMax ST-6000	**1424,-**	TL	630	201	900	140	4.5	6”
MX2576	**195/70R14**	96N	Maxxis CR-966 (M+S)	**1255,-**	TL	630	202	710	140	3	6”
MX2574	**185/65R14**	93N	Maxxis CR-965 (M+S)	**990,-**	TL	600	192	600	140	3.2	5.5”
GTR100AK029	**185/65R14**	93N	GT Radial KargoMax ST-4000	**1084,-**	TL	596	189	650	140		5.5”
BOK10445080	**185/65R14**	93N	Boka Trailer Line FT01	**1065,-**	TL	596	189	650	140		5.5”
16”											
SPS2630	**6.00-16**	92N	Dekk Landrover	**1665,-**	TL	737	174	630	140	3.2	5”
Kun utvalgte mønster er tatt med i liste. Sjekk nettbutikk for fullt sortiment. https://b2b.norgesdekk.no											

GT Radial Kargomax ST4000

GT Radial Kargomax ST6000

GT Radial Savero

Boka Trailer Line FT01

PART #	Felgdesign	Pris	Felg bredde	Felg diameter	Bolthull	Boltsirkel	nav	ET	kg	Farge
13”										
SETD230-0HS5S	Sento X-Load	**1045,-**	**4.5”**	13”	4	100	57,1	30	800	Hyper Silver
SETD830-0HS14S	Sento X-Load	**1045,-**	**4.5”**	13”	5	112	67,1	30	800	Hyper Silver
14”										
SETI230-0HS5S	Sento X-Load	**1245,-**	**5.5”**	14”	4	100	57,1	30	1030	Hyper Silver
SETI830-0HS14S	Sento X-Load	**1245,-**	**5.5”**	14”	5	112	67,1	30	1030	Hyper Silver

SENTO X-LOAD

PERFEKT FOR TILHENGERE,
CAMPINGVOGNER OG BÅT-TRALLER.
UNNGÅ PROBLEMER MED AT STÅLFELGENE
RUSTER I STYKKER

SENTO
SENTO WHEELS

Sento X-Load
4-bolts

Sento X-Load
5-bolts

SMÅ TRAKTORER - TOHJULSTRAKTORER ETC.

DRIVDEKK DIAGONAL

PART #	Dimensjon	Li/Si	Dekkmønster	Pris	TL/TT	mm	mm	kg	km/t	bar	Felg
4”											
DU2622	**3.00-4**	4	Duro HF-242	**242,-**	TT	270	80	120	30	3.2	2.1”
DU2623	**4.00-4**	4	Duro HF-242	**295,-**	TT	310	100	150	40	2.8	2.1”
5”											
SPS16811130	**3.50-5**	2	Sett ST40 inkl slange (TR87)	**413,-**	TT	310	91	70	16	1.25	2.5”
6”											
KE129662	**4.10/3.50-6**	4	Kenda K357	**242,-**	TT	340	94	165	16	2.9	3.5”
DU3506-252	**3.50-6**	4	Duro HF-252	**436,-**	TT	315	102	275	10	2.5	3.5”
WD3281356	**13x5-6**	2	Wanda P328 Nr.45	**210,-**	TL	330	118	165	16	1.4	3.5”
DU2625	**13x5-6**	2	Duro HF-242	**265,-**	TL	335	120	200	30	2.8	3.5”
7”											
SPS232171	**4.00-7**	4	Dekk ST40	**445,-**	TT						2.5”
8”											
SPS308982	**3.00-8**	2	Dekk ST40	**540,-**	TT						2.5”
DU2611	**3.50-8**	4	Duro HF-242	**360,-**	TT	385	95	180	30	1.9	2.5”
WDH80224808	**4.80/4.00-8**	4	Wanda H8022 ST40	**359,-**	TL	438	110	155	16	2.2	2.5”
DU2610	**4.80/4.00-8**	4	Duro HF-242	**370,-**	TT	425	107	225	30	2.8	2.5”
KE129976	**4.80/4.00-8**	4	Kenda Dekk ST40	**359,-**	TT	416	120	155	16	2.2	2.5”
T2128269	**16x6.50-8**	4	Dekk ST45	**345,-**	TL	369	165	280	40	1.9	5.375”
WD32816658	**16x6.50-8**	4	Wanda P328 Nr.45	**434,-**	TL	369	165	180	40	1.9	5.375”
T2265421	**17x8-8**	4	Kenda K359	**551,-**	TL	453	188	370	16	1.5	5.375”
KE330273	**18x8-8**	4	Kenda K359	**705,-**	TL	440	210	370	16	1.52	7”
SPS377162	**18x8.50-8**	4	Dekk ST45	**588,-**	TL	457	213	371	16	1.5	7”
KE150611	**18x9.50-8**	4	Kenda Dekk ST40	**685,-**	TL	473	234	470	16	1.65	7”
WD32818958	**18x9.50-8**	2	Wanda P328 Nr.45	**649,-**	TL	455	222	470	16	1.6	7”
DU2613	**18x9.50-8**	4	Duro HF-255	**845,-**	TL	465	218	470	10	1.6	7”
WD32820108	**20x10.00-8**	4	Wanda P328 Nr.45	**741,-**	TL	515	242	540	16	1.5	7”
KE270654	**21x11-8**	4	Kenda K472 Shevron Bar	**1530,-**	TL	538	277	651	16	1.52	8.5”
DUB1489C	**21x11-8**	4	Duro HF-255	**590,-**	TL	539	285	157	50	0,4	8.5”
9”											
X119800262	**4.00-9**	4	Deestone D-405A	**832,-**	TT	458	110	110	30	1.2	3”
10”											
DU40010-253	**4.00-10**	4	Duro HF-253	**609,-**	TT	485	115	165	30	2.1	3.5”
DU2615	**4.00-10**	4	Duro HF-242	**690,-**	TT	485	115	165	30	2.1	3.5”
WDH802950010	**5.00-10**	6	Wanda H8029 ST41	**598,-**	TL	528	136	280	16	2.8	3.5”
SXTK103	**5.00-10**	58A6	Starmaxx TR-60	**746,-**	TT	528	136	224	30	2.5	3.5”
DU2616	**5.00-10**	4	Duro HF-242	**578,-**	TT	550	126	250	30	2.2	3.5”
TB6156400	**5.00-10**	8	Trelleborg T-462	**1975,-**	TL	537	144	670	10	5.1	3.5”
CAR264707	**18x8.50-10**	4	Carlisle NHS Tru Power	**1275,-**	TL	460	193	378	16	1.52	6”
STC128719	**20x8.00-10**	4	Starco AS Loader (ST45)	**972,-**	TL	520	196	410	40	1.6	6”
Kun små diagonaldekk er tatt med i liste. Sjekk nettbutikk for fullt sortiment. https://b2b.norgesdekk.no											

ST40
Kenda K357
Wanda H8022

Duro HF-252

Kenda K359

ST45
Wanda P328

Starmaxx TR60

SMÅ TRAKTORER - TOHJULSTRAKTORER ETC.

DRIVDEKK DIAGONAL

PART #	Dimensjon	Li/Si	Dekkmønster	Pris	TL/TT	mm	mm	kg	km/t	bar	Felg
12”											
KE134444	**4.00-12**	4	Kenda Dekk ST40	**449,-**	TT	526	112	300	30	2.8	3”
DU2617	**4.00-12**	4	Duro HF-252	**690,-**	TT	526	112	300	30	2.8	3”
T2130286	**5.00-12**	4	Dekk ST41	**939,-**	TT	584	146	300	16	2.8	4”
GB132761	**5.00-12**	4	Bridgestone FSL	**1890,-**	TT	550	123	220	30	2.4	4”
DU2618	**5.00-12**	4	Duro HF-242	**690,-**	TT	585	128	315	30	2.2	4”
DU2619	**5.00-12**	4	Duro HF-242	**890,-**	TT	625	152	325	30	1.8	4”
WDH167612	**6.00-12**	4	Wanda H440 ST40	**720,-**	TL	562	147	272	16	1.9	5”
T2336824	**6.00-12**	4	Dekk ST41	**773,-**	TT	620	154	325	16	1.75	5”
SXTK126	**6.50-12**	6	Starmaxx TR-55	**714,-**	TL	588	163	490	30	2.4	5”
SXTK122	**6.50-12**	6	Starmaxx TR-60	**615,-**	TT	588	163	490	30	2.4	5”
SXTK132	**7.00-12**	6	Starmaxx TR-60	**979,-**	TT	685	198	690	30	3.1	5”
SW712G	**7.00-12**	6	Speedways Gripking	**797,-**	TT	685	198	690	30	3.1	5”
SPS370293	**11/65-12**	8	Dekk ST44	**3707,-**	TL	700	273	1180	30	2.9	9.75”
T2126098	**23x8.50-12**	4	Dekk ST45	**1095,-**	TL	584	208	500	40	1.4	7”
DUB1483	**23x8.50-12**	4	Duro HF-255	**1025,-**	TL	584	208	500	40	1.4	7”
T2278384	**23x8.50-12**	6	Dekk ST45	**1330,-**	TL	574	213	650	150	2.3	7”
DUB1478	**23x10.50-12**	4	Duro HF-255	**965,-**	TL	570	263	608	30	1.3	7”
WD3282310512	**23x10.50-12**	4	Wanda P328 Nr.45	**1086,-**	TL	585	260	609	30	1.4	8.5”
T2133911	**23x10.50-12**	6	Dekk ST45	**1948,-**	TL	592	244	800	30	2.25	8.5”
STC380216	**23x10.50-12**	8	Starco AS Loader (ST45)	**1695,-**	TL	580	262	975	40	2.5	8.5”
TB1464900	**23x10.50-12**	10	Trelleborg T-463	**2475,-**	TL	574	272	1300	10	4.5	8.5”
KE270975	**24x12-12**	4	Kenda K472 Shevron Bar	**1965,-**	TL	600	302	775	15	1.4	8.5”
T2193199	**26x12-12**	10	Dekk ST45	**1594,-**	TL	665	290	1400	40	3.6	10.5”
DU5414	**26x12-12**	6	Duro HF-255	**2090,-**	TL	660	305	1210	30	2.7	10.5”
TB5412	**26x12-12**	4	Trelleborg T-463	**3435,-**	TL	654	317	900	10	1.4	10.5”
TB5565	**26x12-12**	4	Trelleborg T-411	**3188,-**	TL	646	320	900	10	1.4	10.5”
WD310261212	**26x12-12**	8	Wanda P310	**1490,-**	TL	665	300	1372	16	3.4	10.5”
T2132389	**26x12-12**	8	Dekk ST45	**1801,-**	TL	655	320	1370	16	3.4	10.5”
TB148070700	**320/60-12**	132A8	Trelleborg T-421	**4350,-**	TT	689	320	2500	40	4.1	10.5”
Kun små diagonaldekk er tatt med i liste. Sjekk nettbutikk for fullt sortiment. https://b2b.norgesdekk.no											

Bridgestone FSL Starmaxx TR55 Wanda P310

KUN DE MINSTE AV VÅRE LANDBRUKSDEKK ER LISTET HER. SJEKK VÅR LANDBRUKSKATALOG FOR ALLE STØRRELSER

SMÅ TRAKTORER - TOHJULSTRAKTORER ETC.

DRIVDEKK DIAGONAL

PART #	Dimensjon	Li/Si	Dekkmønster	Pris	TL/TT	mm	mm	kg	km/t	bar	Felg
14”											
T2134536	**4.50-14**	4	Dekk ST45	**1590,-**	TT	600	124	185	25	1	3”
GB58014	**5.00-14**	4	Bridgestone FSL	**2360,-**	TT	605	128	250	16	2.5	4”
X119800160	**6.00-14**	6	Deestone D-402 B	**1022,-**	TT	655	157	300	30	2	5”
GB68014	**6.00-14**	4	Bridgestone FSL	**2777,-**	TT	653	155	305	16	2	5”
SPS290539	**7.00-14**	4	Dekk ST44 AST	**1740,-**	TL	690	170	375	30	1.8	5”
GB78014	**7.00-14**	4	Bridgestone FSL	**2976,-**	TT	687	170	370	16	1.8	5”
15”											
SXTK150	**5.00-15**	6	Starmaxx TR-60	**742,-**	TT				30		4”
T2152677	**5.00-15**	6	Dekk ST45	**725,-**	TT	655	140	560	30	3.5	4”
T2134666	**6.50-15**	6	Dekk ST45	**829,-**	TT	678	163	750	30	3.6	5”
T2151205	**7.50-15**	6	Dekk ST45	**1156,-**	TT	765	210	1215	40	5	6”
CAR265292	**29x12.50-15**	6	Carlisle NHS Tru Power	**4490,-**	TL	744	295	776	16	2.07	10”
TB1440200	**320/55-15**	133A8	Trelleborg T-421	**5860,-**	TL	735	315	2250	40	4	10”
MIT1013302630000	**31x15.50-15**	8	Mitas TR-07	**3887,-**	TL						13”
T2271842	**31x15.50-15**	10	Dekk D316	**2805,-**	TT						13”
SW3115515T10	**31x15.50-15**	10	Speedways Trencher	**2602,-**	TL						13”
SST3115515R1	**31x15.50-15**	12	SeaStar R1	**2822,-**	TL						13”
CAR265315	**31x15.50-15**	8	Carlisle NHS Tru Power	**8448,-**	TL	798	384	1256	16	3.1	13”
TB33125156413	**33x12.50-15**		Trelleborg T413	**6474,-**	TL						10”
15,3”											
SW1075153GHD	**10x75-15,3**	14	Speedways Gripking HD	**1717,-**	TL						9”
SW1075153G	**10x75-15,3**	10	Speedways Gripking	**1496,-**	TL						9”
SXTK514	**10x75-15,3**	12	Starmaxx TR-60	**1683,-**	TT				30		9”
SXTK534	**11.50-15,3**	12	Starmaxx TR-60	**2085,-**	TT				30		9”
SW11515314	**11.50-15,3**	14	Speedways Gripking HD	**2095,-**	TL						9”
16”											
T2137940	**6.00-16**	8	Dekk ST45	**828,-**	TT						4.5”
SXTK200	**6.00-16**	6	Starmaxx TR-60	**998,-**	TT				30		4.5”
SXTK230	**6.50-16**	6	Starmaxx TR-60	**1223,-**	TT				30		4.5”
SXTK270	**7.50-16**	8	Starmaxx TR-60	**1305,-**	TT				30		5.5”
SW816G10	**8.00-16**	10	Speedways Gripking	**1467,-**	TT						7”
SW67516G	**9/75-16**	10	Speedways Gripking HD	**2307,-**	TL						7”
SW97016G	**9/70-16**	10	Speedways Gripking	**2129,-**	TT						7”
SW139543ND	**9.50-16**	6	Speedways Gripking	**1500,-**	TT						7”
17”											
SW194517	**19/45-17**	14	Speedways Gripking	**3550,-**	TT						16”
18”											
SXTK320	**7.00-18**	8	Starmaxx TR-60	**1278,-**	TT				30		5.5”
SXTK340	**7.50-18**	8	Starmaxx TR-60	**1388,-**	TT				30		5.5”
SXTS332	**7.50-18**	8	Starmaxx TR-50	**1403,-**	TT				30		5.5”
SW818G6	**8.00-18**	6	Speedways Gripking	**1529,-**	TT						6”
SW105801810	**10.50-18**	10	Speedways Gripking HD	**3024,-**	TL						8”

Kun små diagonaldekk er tatt med i liste. Sjekk nettbutikk for fullt sortiment. https://b2b.norgesdekk.no

ST40 Kenda K357 Wanda H8022 | Duro HF-252 | Kenda K359 | ST45 Wanda P328 | Starmaxx TR60 | Bridgestone FSL | Starmaxx TR55 | Wanda P310

PART #	Dimensjon	Li/Si	Dekkmønster	Pris	TL/TT	mm	mm	kg	km/t	bar	Felg
4”											
SPS129549	**3.00-4**	4	Dekk ST32 Sett DIN7777	**ppf**	TT	260	83	170	16	3.3	2.1”
SPS130828	**4.00-4**	4	Dekk ST32 Sett TR87	**ppf**	TT	304	114	155	16	2.75	3”
6”											
SPS130774	**3.50-6**	4	Dekk ST32 Sett TR87	**ppf**	TT	332	95	165	16	3	2.5”
8”											
SPS130804	**3.50-8**	4	Dekk ST32 Sett TR13	**ppf**	TT	385	91	190	16	2.75	2.5”
SPS130008	**4.00/4.80-8**	4	Dekk ST32 Sett TR13	**ppf**	TT	425	110	225	16	2.8	2.5”
12”											
SW412F2	**4.00-12**	4	Speedways F2	**510,-**	TT						
15”											
SW480153	4.00-15	4	Speedways SW201	1286,-	TT						
SW515F2	**5.00-15**	6	Speedways F2	**835,-**	TT						
TB136.21.060	**5.00-15**	4	Trelleborg TD27	**1871,-**	TT						
Kun små diagonaldekk er tatt med i liste. Sjekk nettbutikk for fullt sortiment. https://b2b.norgesdekk.no											

KUN DE MINSTE AV VÅRE LANDBRUKSDEKK ER LISTET HER. SJEKK VÅR LANDBRUKSKATALOG FOR ALLE STØRRELSER

Dekk ST32
Speedways F2

Trelleborg TD27
Speedways SW201

ATV DEKK
GALLERI WANDA

WANDA
P3006

Godkjent for vei | E

Halvgrovt ”all round” dekk til de fleste ATV/UTV. Kraftige skulderribber for å beskytte sideveggene, samt ekstra trekk kraft. 19mm mønsterdybde. Dekket er E-merket og godkjent for gatebruk. J-merket for 100 km/t. Wanda P3006 har allerede rukket å bli en av våre bestselgere. Vi anbefaler dette dekket til de som ønsker et allround dekk til varierende underlag.

WANDA
P373 / P373A

Godkjent for vei | E

Retningsbestemt mønster med lettvektsdesign for kraftig akselrasjon og bremsing. 25” dekkene er E-merket og godkjent for gatebruk. Disse er også J-merket for 100 km/t. Kun dekkene som er med 14” felgdiameter er radialdekk. Dekkene kan pigges

WANDA
P350

Godkjent for vei | E

Grovt off road dekk til de fleste 4x4. Kraftige skulderribber for å beskytte sideveggene, samt ekstra trekk kraft. 20mm mønsterdybde. Dekket er e-merket og godkjent for gatebruk. J-merket for 100 km/t. Vi anbefaler dette dekket til de som kjører aller mest off road, og ikke så mye på vei. Dekkene kan pigges.

WANDA
P375

Godkjent for vei | E

Vårt groveste ATV dekk til de største arbeidsmaskinene. Rå fremkommelighet. Dekkene er E-merket og godkjent for gatebruk,

WANDA
P3036

BIG SIZE

Ikke retningsbestemt mønster. Radial stamme og lav rullemotstand for mer motstandsdyktighet mot støt, og for behageligere kjøring. Meget bra ”All Terrain” dekk. Ikke godkjent for vei. Dekkene kan pigges.

WANDA
P390

Godkjent for vei | E

Ikke retningsbestemt mønster. Mønsteret er designet for å forhindre at jord, gjørme, stein og smuss skal sette seg i ribbene. Meget bra selvrensing. Lettvekts stamme for presis styring. Skulder ribber for ekstra trekk kraft, samt for å beskytte sideveggene.

WANDA
P351

Godkjent for vei | E

Retningsbestemt mønster med kraftige ribber. Dekkene er E-merket og godkjent for gatebruk. J-merket for 100 km/t. Utmerkede MUD egenskaper.

WANDA
P377

Godkjent for vei | E

Retningsbestemt mønster. Mønsteret er designet for å forhindre at jord, gjørme, stein og smuss skal sette seg i ribbene. Meget bra selvrensing. Lettvekts stamme for presis styring. E-merket og godkjent for vei. J-merket for 100 km/t.

WANDA
P3035

Godkjent for vei | E

Retningsbestemt mønster. Tett mønster for godt grep på hardt underlag. Dekkene er E-merket og godkjent for gatebruk. J-merket for 100 km/t. Vi anbefaler dette dekket til de som ønsker et allround dekk til varierende underlag. Kan pigges.

WANDA
STORM VS3020

Godkjent for vei | E

Ikke retningsbestemt mønster. Store knaster for perfekt grep på hardt underlag. Skulder ribber for å beskytte felger, samt dekksider i røfft terreng. Dekkene er E-merket og godkjent for gatebrukk. J hastighetsmerking for 100 km/t. Kan pigges.

WANDA
P306 A/T MASTER

Godkjent for vei | E

Retningsbestemt mønster. Aggressivt mønster for godt grep. Dekkene er E-merket og godkjent for gatebruk. J-merket for 100 km/t.

WANDA
WU08

Nytt mud dekk fra Wanda. Kun store størrelser. 8-lags stamme.
Ikke E-merket.
28x10-14 - 45mm mønsterdybde
30x10-14 - 51mm mønsterdybde
32x10-14 - 51mm mønsterdybde

WANDA
P349

Godkjent for vei | E

Retningsbestemt mønster med lettvektsdesign for kraftig akselrasjon og bremsing på hardt underlag. Typisk veimønster for behagelig kjøring. E-merket. N hastighetsmerking for 140 km/t.

WANDA
P354

Godkjent for vei | E

Retningsbestemt mønster med lettvektsdesign for kraftig akselrasjon og bremsing på hardt underlag. Typisk veimønster for behagelig kjøring. E-merket. N hastighetsmerking for 140 km/t. F hastighetsmerking for 80 km/t. (HD) = Heavy Duty

ATV DEKK
GALLERI WANDA

WANDA
P3018

Godkjent for vei | E

Ikke retningsbestemt mønster. Perfekt for veikjøring til små 2x4. E-merket. J-merket for 100 km/t, eller F-merket for 80 km/t. Kan pigges.

WANDA
P311

Godkjent for vei | E

Retningsbestemt mønster for små 2x4 ATV. Lettvektsdesign for kraftigere akselrasjon og bremsing. Åpent mønster for god selvrensing. E-merket ATV dekk som er godkjent for vei. J-merket for 100 km/t. Utmerket for pigging

WANDA
P348

Godkjent for vei | E

Retningsbestemt mønster. Aggressivt mønster for godt grep. Dekkene er E-merket og godkjent for gatebruk. J-merket for 100 km/t.

WANDA
P336

Godkjent for vei | E

Kraftig dekk for den kresne. Grovt, selvrensende mønster. Kan brukes til løpskjøring. J-merket for 100 km/t

WANDA
P322

Godkjent for vei | E

Ikke retningsbestemt mønster. Grovt knastmønster for perfekt grep på varierende underlag. 22x11-8 dekket er E-merket og godkjent for gatebruk. J hastighetsmerking for 100 km/t.

WANDA
P329

Godkjent for vei | E

Retningsbestemt mønster med skrå-stilte ribber for mykt/middels underlag. E-merket og godkjent for vei. Gode selvrensingsegenskaper.
F hastighetsmerking for 80 km/t.

WANDA
P342

Godkjent for vei | E

Ikke retningsbestemt mønster. Perfekt for veikjøring til små 2x4. E-merket. J-merket for 100 km/t, eller J-merket for 100 km/t. Kan pigges.

WANDA
P343

Godkjent for vei | E

Retningsbestemt mønster for små 2x4 ATV. Lettvektsdesign for kraftigere akselrasjon og bremsing. E-merket ATV dekk som er godkjent for vei. N-merket for 140 km/t.

WANDA
P330

Godkjent for vei | E

Retningsbestemt mønster. Grovt knastmønster for perfekt grep på varierende
underlag. E-merket og godkjent for gatebruk. F hastighetsmerking for 80 km/t.

WANDA
P361

Retningsbestemt mønster med skrå-stilte ribber for mykt/middels underlag. Gode selvrensende egenskaper

WANDA
P826

Retningsbestemt mønster med skrå-stilte ribber for hardt underlag.
Ikke E-merket. K hastighetsmerking for 110 km/t.

WANDA TYRE

25x10-12

Dekk Høyde (tommer)	Dekk Bredde (tommer)	Felg Diameter (tommer)

1. Tall = Den totale dekkhøyde når luftfylt (Eks 25x10-12 er 25” høyt)
2. Tall = Den totale dekkbredde når luftfylt (Eks 25x10-12 er 10” bredt)
Hvis “-” følger, er det et Diagonaldekk. Eks 25x10-12
Hvis bokstaven “R” følger, er det et Radialdekk. Eks 25x10R12
3. Tall = Felgdiameter (Eks 25x10-12 er 12” i diameter)

ATV DEKK
GALLERI KENDA

KENDA
K299 BEAR CLAW

Godkjent for vei | E

Det originale verdensberømte Bear Claw dekket! Det beste dekket for bruk under en rekke forhold. Brukes både i skog og mark, samt steinete og hardt underlag. Dette dekket klarer virkelig det meste! Ekstra tøff stamme som motstår punkteringer, også i sideveggene. Vinklet knotter for maksimal trekkraft. Dette dekket gir lang levetid. Originalmonteres på flere 4x4.

KENDA
K587 BEAR CLAW HTR

Godkjent for vei | E

Aggresivt mønster for varierende terren. 8-lags radial stamme gir det høyeste nivået av punktering motstand og utmerket håndtering. Mønsteret gir høy trekkraft på alle underlag. Meget selvrensende mønster. E-merket og godkjent for gatebruk.

KENDA
K573 BEAR CLAW EX

Godkjent for vei | E

Aggresivt mønster for varierende terreng. E-merket og godkjent for gatebruk.

KENDA
K530 PATHFINDER

Godkjent for vei | E

Pathfinder er en flott “all-arond” dekk. Perfekt O.E.M. Erstatnings dekk for 4x4 ATV og Utility Vehicles. Dekkmønster designet for enkel rulle og jevn gange. 2-lags stamme
(25 ”størrelser 4-lags) Perfekt dekk til å pigge med standard pigger. Dekkene er E-merket og godkjent for vei.

WANDA
K300 DOMINATOR

Godkjent for vei | E

Aggressivt mønster for godt grep. Dekkene er E-merket og godkjent for gatebruk.

Bestselger! Kenda K-299 Bear Claw
“Takes you where others leave off!”
- Maksimal trekkraft
- Designet for å motstå punkteringer | også i sidevegger
- Spesiell rive- og skjærefast gummiblanding
- Lang levetid
- OE monteres på en rekke ATV`er.

SUN-F
A-043

Godkjent for vei | E

Retningsbestemt mønster. Tett mønster for godt grep på hardt underlag. Dekkene er E-merket og godkjent for gatebruk. N-merket for 140 km/t.

SUN-F
A-010

Godkjent for vei | E

Retningsbestemt ”all round” dekk med åpent mønster. E-merket og godkjent for vei.J hastighetsmerking

SUN-F
A-024

Godkjent for vei | E

Retningsbestemt ”all round” dekk for 4x4. Dekkene er E-merket og godkjent for vei. Et rimelig alternativ for den prisbevisste. J-merket for 100 km/t.

SUN-F
A-003

Godkjent for vei | E

Retningsbestemt mønster. Aggressivt mønster for godt grep. Dekkene er E-merket og godkjent for gatebruk. F-merket for 80 km/t.

SUN-F
A-027F

Godkjent for vei | E

Retningsbestemt mønster. Aggresivt mønster for maks grep. E-merket.

SUN-F
A-021

Godkjent for vei | E

Retningsbestemt mønster beregnet for bruk på vei.

ATV DEKK
GALLERI DURO

DURO
DI-2039 Power Grip V2

All Terrain dekk med god trekk kraft på mykt underlag. Gode selvrensings-egenskaper. 6-lags stamme.
Dekkene er E-merket og godkjent for vei.

DURO
DI-2038 Power Grip II

All Terrain dekk med god trekk kraft på mykt underlag. Gode selvrensings-egenskaper. 6-lags stamme.

DURO
DI-2037 Frontier

UTV dekk med lav rullemotstend. Radial stamme for presis styring og kontroll. 6-lags stamme for å redusere fare for punkteringer.

DURO
DI-2036 Kaden

Retnongsbestemt mønster for terreng. Designet for ultimate ytelse i ethvert miljø.
Originalmonteres på utvalgte Artic Cat-modeller, inkludert Wildcat.

DURO
DI-2025 Power Grip

All Terrain dekk med god trekk kraft på mykt underlag. Gode selvrensings-egenskaper. 6-lags stamme.
Dekkene er E-merket og godkjent for vei.

DURO
DI-2013 Red Eagle

Utmerket moderne mønster
Presis styring og veldig bra grep.
Vekselvise brede og smale skulderk-napper gir mer stabilitet og komfort i høy hastighet. Systematisk utformet slitebane forhindrer slitasje på våt vei.
Bevist å være et bra allround dekk.

DURO
DI-2012

Perfekt for førere på jakt etter ekstra trekkraft. Optimal balanse på både løst og i hardt terreng.

DURO
DI-2011

Perfekt for førere på jakt etter ekstra trekkraft. Optimal balanse på både løst og i hardt terreng.

DURO
DI-2009 Power Trail

Godkjent for vei | E

POWER TRAIL er et utmerket dekk for både racing og sport.
Gir optimal balanse og rettlinjetraft på både løs og hardt terreng,
POWER TRIAL er det riktige valget for ”ATV-winners”

DURO
HF-277 Trasher

Retningsbestemt mønster. Enkelte dimensjoner er E-merket og godkjent for vei.

DURO
HF-274 Excavator

Godkjent for vei | E

Det største og tøffeste ATV-mønster som er laget. Kongen av friksjon.

DURO
HF-255

Godkjent for vei | E

Traktormønstret dekk. Kun 21x11-8

DURO
HF-247

Godkjent for vei | E

Retningsbestemt mønster. Tett mønster for godt grep på hardt underlag. Dekkene er E-merket og godkjent for gatebruk.

DURO
HF-243 Mu and Sand

Godkjent for vei | E

Et veldig populært mønster. Flott for dekk for mykt underlag. Dette dekket fungerer meget bra på snø.
Nå også tilgjengeligi mange 4x4 dimensjoner

DURO

DURO
HF-240 Knobby

Godkjent for vei | E

All Roud dekk for små Quads.
Lang levetid.

ATV - UTV - QUAD
DEKK

PART #	Dimensjon	Li/Si	Pr	Dekkmønster	Pris	TL/TT	Mønster dybde	kg	km/t	bar	Felg bredde
6											
WDP330145706	**145/70-6**	18F	2	Wanda P330	**327.-**	TL	8	75	80	0.35	5”
WDP361145706	**145/70-6**		4	Wanda P361	**307.-**	TL	6	75	30	0.35	5”
DU2668	**145/70-6**		2	Duro HF-240 Knobby	**284.-**	TL					5”
7											
KE128337	**16x8-7**	28F	2	Kenda K530 Pathfinder	**767.-**	TL	9.5	100	80	0.35	6.5”
WD3291687	**16x8-7**	20F	4	Wanda P329	**502.-**	TL	12	80	80	0.5	6.5”
DUB1487	**16x8-7**		2	Duro HF-240 Knobby	**499.-**	TL					6.5”
DU1877-247	**18x7-7**	10F	2	Duro HF-247	**585.-**	TL	12	60	80	0.35	5.5”
DU29500	**18x7-7**		2	Duro HF-277 Trasher	**765.-**	TL					5.5”
KE128375	**18x7-7**	23F	2	Kenda K530 Pathfinder	**883.-**	TL	9.5	87.5	80	0.35	5.5”
8											
DU18958-247	**18x9.5-8**	20F	2	Duro HF-247	**682.-**	TL	12	80	80	0.35	7”
DU29501	**18x9.5-8**		2	Duro DI-2009 Power Trail	**720.-**	TL					7”
KE128481	**18x9.5-8**	30F	2	Kenda K530 Pathfinder	**1072.-**	TL	12.5	106	80	0.35	7”
KE259543	**18x9.5-8**	30N		Kenda K547 Speedracer	**1142.-**	TL	9.5	106	140	0.35	7”
KE269191	**18x9.5-8**	30N		Kenda K572 Roadgo	**1265.-**	TL	8.5	106	140	0.35	7”
SUF18958A003	**18x9.5-8**	33F	4	Sun F A-003	**716.-**	TL		115	80	1.4	7”
SUFF18958A021	**18x9.5-8**		4	Sun F A-021	**598.-**	TL	9.5	115		1.4	7”
WD31118958	**18x9.5-8**	33F	4	Wanda P311	**664.-**	TL	15	115	80	0.7	7”
KE265438	**18x10.5-8**	29N		Kenda K533 MX	**1128.-**	TL	12.5	103	140	0.35	8.5
KE19210128	**18x10.5-8**	29N	4	Kenda K577SX	**1128.-**	TL		103	140	0.35	8.5
DU1978-247	**19x7-8**	10J	2	Duro HF-247	**590.-**	TL	12	60	100	0.35	5.5”
KE128542	**19x7-8**	30F	2	Kenda K530 Pathfinder	**882.-**	TL		106	80	0.5	5.5”
KE269207	**19x7-8**	20N		Kenda K572 Roadgo	**988.-**	TL	8.5	80	140	0.35	5.5”
WD3111978	**19x7-8**	28F	4	Wanda P311	**564.-**	TL	15	100	100	0.7	5.5”
WD1978P343	**19x7-8**	28N	4	Wanda P343	**616.-**	TL	10	100	140	0.7	5.5”
DU29504	**19x8-8**		4	Duro DI-2013 Red Eagle	**720.-**	TL					6.5”
WD31119958	**19x9.5-8**	36J	4	Wanda P311	**745.-**	TL	15	125	100	0.7	7”
KE128689	**20x7-8**	23F	2	Kenda K300 Dominator	**1239.-**	TL	11.5	87.5	80	0.35	5.5”
WD3222078	**20x7-8**		4	Wanda P322	**494.-**	TL	7	88		0.35	5.5”
DUB1488A	**20x7-8**		2	Duro HF-240 Knobby	**765.-**	TL					5.5”
DU29502	**20x7-8**		2	Duro HF-277 Trasher	**720.-**	TL					5.5”
KE128627	**20x11-8**	38F	4	Kenda K300 Dominator	**1142.-**	TL	11.5	132	80	0.35	9”
WD33620118	**20x11-8**		4	Wanda P336	**804.-**	TL	12	130		0.35	9”
WD3112178	**21x7-8**	25J		Wanda P311	**723.-**	TL	15	92.5	100	0.35	5.5”
KE265568	**21x10-8**	37N	4	Kenda K533 Klaw	**1284.-**	TL	12.5	128	140	0.35	8”
KE269221	**21x10-8**	37N		Kenda K572 Roadgo	**1372.-**	TL	8.5	128	140	0.35	8”
DU2671	**21x10-8**		2	Duro HF-247	**1115.-**	TL					8”
DU2672	**21x12-8**		2	Duro HF-240 Knobby	**855.-**	TL					10”
KE128825	**22x10-8**	39F	4	Kenda K300 Dominator	**1670.-**	TL	11.5	136	80	0.35	8”
KE128894	**22x11-8**	31F	4	Kenda K300 Dominator	**1190.-**	TL	12.5	109	80	0.35	9”
WD32222118	**22x11-8**	43J	4	Wanda P322	**783.-**	TL	14	155	100	0.35	9”
DU2673	**22x11-8**		2	Duro HF-243	**870.-**	TL					9”
KE128948	**22x12-8**		4	Kenda K299 Bear Claw	**1824.-**	TL	19.5	193	150	0.5	9.5”
DU29503	**22x12.5-8**		4	Duro HF-274 Excavator	**800.-**	TL					10”
Sjekk vår nettbutikk for fullt sortiment, https://b2b.norgesdekk.no											

Kenda Pathfinder

Kenda Dominator

Kenda K299 Bear Claw

Duro HF-247

Wanda P311

Wanda P343

Wanda P322

Wanda P336

PART #	Dimensjon	Li/Si	Pr	Dekkmønster	Pris	TL/TT	Mønster dybde	kg	km/t	bar	Felg bredde
9											
KE265452	**18x10.5-9**	28F	4	Kenda K533 Klaw	**1169.-**	TL	12.5	100	80	0.35	8.5”
KE271132	**18x10.5-9**	32N		Kenda K577 SX	**1242.-**	TL		112	140		8.5”
DU2667	**19x9.5-9**	21J	2	Duro DI-2009 Power Trail	**765.-**	TL	11	82.5	100	0.35	8”
SUF20109A021	**20x10-9**		4	Sun F A-021	**860.-**	TL				1.4	8”
WD34220109	**20x10-9**	34J	4	Wanda P342	**887.-**	TL	13.5	118	100	0.35	8”
WD35420109	**20x10-9**	34N	4	Wanda P354	**789.-**	TL	8	118	140	0.7	8”
DU2670	**20x10-9**	34J	4	Duro DI-2011	**845.-**	TL					8”
DU29454	**20x10-9**		6	Duro DI-2020 Scorcher	**905.-**	TL					8”
DUB1496C	**20x11-9**	38N	2	Duro DI-2011	**1275.-**	TL					9”
KE128634	**20x11-9**		4	Kenda K300 Dominator	**1426.-**	TL	11.5	132	80	0.35	9”
KE151649	**20x11-9**	43N	6	Kenda K533 Klaw	**1224.-**	TL	12.5	155	140	0.35	9”
KE259611	**20x11-9**	38N		Kenda K547 Speedracer	**1652.-**	TL	9.5	132	140	0.35	9”
KE269214	**20x11-9**	38N		Kenda K572 Roadgo	**1320.-**	TL	8.5	132	140	0.35	9”
KE271187	**20x11-9**	38N	4	Kenda K575A	**1426.-**	TL		132	140	0.35	9”
WD33620119	**20x11-9**	38J	4	Wanda P336	**887.-**	TL	15	132	100	0.35	9”
DU2669	**21x8-9**			Duro HF-244 Desert	**850.-**	TL					7”
KE128924	**22x11-9**		4	Kenda K300 Dominator	**1362.-**	TL	12.5	132	80	0.5	9”
KE128832	**22x11-9**		2	Kenda K530 Pathfinder	**1816.-**	TL		125	80	0.5	9”
KE151656	**22x11-9**		6	Kenda K533 Klaw	**1327.-**	TL				0.5	9”
DU2674	**22x11-9**		2	Duro HF-243	**1225.-**	TL					9”
KE128955	**22x12-9**		4	Kenda K299 Bear Claw	**2229.-**	TL	19.5	224	80	0.5	9.5”
KE129259	**25x12-9**		2	Kenda K530 Pathfinder	**1634.-**	TL	13.5	160	80	0.35	9.5”
WD25129306	**25x12-9**		4	Wanda P306 A/T Master	**1665.-**	TL	15.5	290	80	0.35	9.5”
DU2680	**25x12-9**		2	Duro HF-240 Knobby	**990.-**	TL					9.5”
KE129334	**25x12.5-9**		4	Kenda K299 Bear Claw	**2688.-**	TL	19.5	195	80	0.5	10
10											
KE259628	**18x10-10**	34N		Kenda K547 Speedracer	**1730.-**	TL	9.5	118	140	0.35	8”
KE259482	**18.5x6-10**	27N		Kenda K546F Speedracer	**1356.-**	TL	9.5	97.5	140	0.35	5.5”
SUF19610A021	**19x6-10**		4	Sun F A-021	**562.-**	TL	9.5		80	1.4	5.5”
KE151588	**20x6-10**		4	Kenda K532 MX	**1439.-**	TL	10	72	80	0.35	5.5”
SUF201010A021	**20x10-10**		4	Sun F A-021	**844.-**	TL	9.5		80	1.4	8”
KE128603	**20x11-10**	37F	4	Kenda K300 Dominator	**1454.-**	TL	11.5	128	80		9”
DU21710-247	**21x7-10**	25N	4	Duro HF-247	**703.-**	TL	12	92.5	140	0.35	5.5”
KE128740	**21x7-10**	25F	4	Kenda K300 Dominator	**1209.-**	TL	11.5	92.5	80	0.35	5.5”
KE269160	**21x7-10**	25F	4	Kenda K530 Pathfinder	**1559.-**	TL	12.5	92.5	80	0.5	5.5”
KE151595	**21x7-10**		4	Kenda K532 FA Klaw	**1033.-**	TL	12.5		80		5.5”
KE266596	**21x7-10**	25N		Kenda K572 Roadgo	**1452.-**	TL	8.5	92.5	140	0.35	5.5”
SUF21710A021	**21x7-10**	35J	4	Sun F A-021	**697.-**	TL	9.5	121	100	1.4	5.5”
WD301821710	**21x7-10**	25J	4	Wanda P3018	**651.-**	TL	11	92.5	100	0.35	5.5”
WD34821710	**21x7-10**	25J	4	Wanda P348	**619.-**	TL	15	92.5	100	0.35	5.5”
WD35421710	**21x7-10**	25N	4	Wanda P354	**710.-**	TL	8	92.5	140	0.7	5.5”
DU295075	**21x7-10**	25N	4	Duro DI-2012	**730.-**	TL			140		5.5”
DU29507	**21x7-10**		2	Duro HF-277 Trasher	**730.-**	TL					5.5”
DU22710-247	**22x7-10**	28N	4	Duro HF-247	**697.-**	TL	12	100	140	0.35	5.5”
DU2679	**22x7-10**	48J	4	Duro DI-2010 Buffalo	**1570.-**	TL					5.5”
Sjekk vår nettbutikk for fullt sortiment, https://b2b.norgesdekk.no											

Kenda K533 Klaw | Wanda P342 | Wanda P354 | Wanda P306 A/T Master | Wanda P3018 | Wanda P348 | Wanda P3254 | Sun F A-021

ATV - UTV - QUAD
DEKK

PART #	Dimensjon	Li/Si	Pr	Dekkmønster	Pris	TL/TT	Mønster dybde	kg	km/t	bar	Felg bredde
DU29450	**22x7-10**	28J	2	Duro DI-2012	**761.-**	TL					5.5”
DU29455	**22x7-10**	28N	4	Duro DI-2019 Scorcher	**905.-**	TL					5.5”
KE271095	**22x7-10**	28N	4	Kenda K530F Pathfiner	**1439.-**	TL	12.5	100	140	0.5	5.5”
KE151601	**22x7-10**	28F		Kenda K532 FA Klaw	**1009.-**	TL	12.5	100	80	0.5	5.5”
WD301822710	**22x7-10**	28F	4	Wanda P3018	**728.-**	TL	11	100	80	0.35	5.5”
KE128986	**22x8-10**	31F	4	Kenda K299 Bear Claw	**1927.-**	TL	14.5	109	80	0.5	6.5”
KE128788	**22x8-10**	31F	4	Kenda K300F Dominator	**1115.-**	TL	11.5	109	80	0.35	6.5”
DU29508	**22x8-10**		4	Duro HF-274 Excavator	**925.-**	TL					6.5”
DU221010-247	**22x10-10**	39N	4	Duro HF-247	**919.-**	TL	12	136	140	0.35	8”
KE269146	**22x10-10**	39F	4	Kenda K300 Dominator	**1965.-**	TL	11.5	136	80	0.35	8”
KE271118	**22x10-10**	39N	4	Kenda K530 Pathfinder	**1751.-**	TL	12.5	136	140	0.5	8”
KE259598	**22x10-10**	55N		Kenda K547 Speedracer	**1943.-**	TL	9.5	218	140	0.35	8”
KE19210153	**22x10-10**	55N		Kenda K572 Roadgo	**1648.-**	TL	8.5	218	140	0.35	8”
SUFF221010A021	**22x10-10**		4	Sun F A-021	**846.-**	TL	8.5			1.4	8”
WD3018221010	**22x10-10**	39J	4	Wanda P3018	**992.-**	TL	11	136	100	0.35	8”
WD349221010	**22x10-10**	39N	4	Wanda P349	**984.-**	TL	8	136	140	2.1	8”
KE128863	**22x11-10**	42F	4	Kenda K300 Dominator	**1314.-**	TL	11.5	150	80	0.35	9”
KE128795	**22x11-10**		2	Kenda K530 Pathfinder	**1473.-**	TL	12.5	150	80	0.5	9”
DU29510	**22x11-10**		4	Duro HF-274 Excavator	**785.-**	TL					9”
KE128931	**22x12-10**	46F	4	Kenda K299 Bear Claw	**2157.-**	TL	19.5	170	80	0.5	10”
KE129020	**23x7-10**	31F	4	Kenda K299 Bear Claw	**1730.-**	TL	14.5	109	80	0.5	5.5”
KE151618	**23x7-10**	31F		Kenda K532 FA Klaw	**1703.-**	TL	12.5	109	80	0.5	5.5”
WD34823710	**23x7-10**	31J	4	Wanda P348	**745.-**	TL	15	109	100	0.35	5.5”
KE129143	**24x11-10**	47F	4	Kenda K299 Bear Claw	**2059.-**	TL	14.5	175	80	0.5	9”
WD3062411104	**24x11-10**	47J	4	Wanda P306 A/T Master	**1261.-**	TL	19.5	175	100	0.35	9”
DU2684	**24x12-10**		4	Duro HF-243	**875.-**	TL					10”
KE278087	**25x11-10**	53N	6	Kenda K573 Bear Claw EX	**1618.-**	TL		206	140		9”
WD375251110	**25x11-10**	53J	6	Wanda P375	**1461.-**	TL	27.8	206	100	0.5	9”
KE129280	**25x12-10**		2	Kenda K530 Pathfinder	**1739.-**	TL	14	160	80	0.5	9.5”
WD251210341	**25x12-10**	56J	6	Wanda P341	**1698.-**	TL	20	224	100	0.5	9.5”
KE129297	**25x12.5-10**	51F	4	Kenda K299 Bear Claw	**1730.-**	TL	19.5	195	80	0.5	10”
WD8262055010	**205/50-10**	49K	4	Wanda P826	**586.-**	TL	5.5	185	110	1	7”
SUF2254510A021	**225/45-10**		4	Sun F A-021	**642.-**	TL	8.5	190	80	1	6.5”
WD8262254510	**225/45-10**	50K	4	Wanda P826	**597.-**	TL	6	190	110	1	6.5”
11											
KE129068	**23x8-11**	33F	4	Kenda K299 Bear Claw	**1552.-**	TL	14.5	115	80	0.5	6.5”
KE292375	**23x8-11**	33F	4	Kenda K530 Pathfinder	**1289.-**	TL	12.5	115	80	0.35	6.5”
DU29512	**24x9-11**		4	Duro HF-274 Excavator	**750.-**	TL					7.5
KE129228	**24x9-11**	36F	4	Kenda K299 Bear Claw	**1660.-**	TL	14.5	125	80	0.5	7.5
KE129204	**24x9-11**		2	Kenda K530 Pathfinder	**1769.-**	TL	12.5	115	80	0.35	7.5
KE270784	**24x10-11**		6	Kenda K299 Bear Claw	**2028.-**	TL	14.5	180	80	0.5	8”
DU29515	**24x10-11**		4	Duro HF-274 Excavator	**695.-**	TL					8”
KE129402	**25x8-11**		4	Kenda K299 Bear Claw	**1387.-**	TL	14.5	125	80	0.5	6.5”
KE129266	**25x10-11**	43F	4	Kenda K299 Bear Claw	**1815.-**	TL	14.5	155	80	0.5	8”
KE129365	**25x12.5-11**		4	Kenda K299 Bear Claw	**2153.-**	TL	19.5	195	80	0.5	10”
Sjekk vår nettbutikk for fullt sortiment, https://b2b.norgesdekk.no											

Kenda K299 Bear Claw | Kenda K530 Pathfinder | Kenda K573 Bear Claw EX | Wanda P306 A/T Master | Wanda P826 | Sun F A-021

PART #	Dimensjon	Li/Si	Pr	Dekkmønster	Pris	TL/TT	Mønster dybde	kg	km/t	bar	Felg bredde
12											
KE129181	**24x8-12**	38F	4	Kenda K299 Bear Claw	**1570.-**	TL	14.5	132	80	0.5	6.5”
KE129174	**24x8-12**		2	Kenda K530 Pathfinder	**1398.-**	TL	12.5	121	80	0.35	6.5”
WD24812P306	**24x8-12**	35J	4	Wanda P306 A/T Master	**884.-**	TL	15.5	121	100	0.35	6.5”
KE322926	**24x10-12**	60F	6	Kenda K299 Bear Claw	**2080.-**	TL	14.5	250	80	0.5	8”
KE129419	**25x8-12**	38F	4	Kenda K299 Bear Claw	**1560.-**	TL	14.5	132	80	0.5	7”
KE129396	**25x8-12**	38F	4	Kenda K530 Pathfinder	**1380.-**	TL	12.5	132	80	0.35	7”
KE271811	**25x8-12**	43N	6	Kenda K573 Bear Claw EX	**1220.-**	TL		155	140	0.5	7”
SUF25812A010	**25x8-12**	65J	6	Sun F A-010	**941.-**	TL		290	100	0.5	7”
SUF25812A024	**25x8-12**	65J	6	Sun F A-024	**1055.-**	TL	19	290	100	0.5	7”
SUF25812A043	**25x8R12**	57N	6	Sun F A-043	**1342.-**	TL	16	230	140	0.5	7”
WD300625812	**25x8-12**	43J	6	Wanda P3006	**1086.-**	TL	19	155	100	0.5	7”
WD303525812	**25x8R12**	60J	6	Wanda P3035	**1343.-**	TL	16.2	250	100	0.2	7”
WD35025812	**25x8-12**	43J	6	Wanda P350	**1098.-**	TL	20	155	100	0.5	7”
WD35125812	**25x8-12**	43J	6	Wanda P351	**1162.-**	TL	20	155	100	0.5	7”
WD35425812	**25x8-12**	70F	0	Wanda P354 HD	**1093.-**	TL	8	335	80	1.7	7”
WD37325812	**25x8-12**	43J	6	Wanda P373	**1198.-**	TL	15.2	155	100	0.5	7”
WD37525812	**25x8-12**	43J	6	Wanda P375	**1235.-**	TL	26.2	155	100	0.5	7”
WD37725812	**25x8-12**	43J	6	Wanda P377	**1022.-**	TL	16	155	100	0.5	7”
DU2682	**25x8-12**	38J	4	Duro DI-2013 Red Eagle	**1065.-**	TL	13.5	132	100	0.35	7”
DUB0818	**25x8-12**	38N	4	Duro DI-2019 Scorcher	**1275.-**	TL	10	155	140	0.35	7”
DU29509	**25x8R12**	43N	6	Duro DI-2037 Frontier	**1100.-**	TL	17.5	155	140	0.5	7”
KE129273	**25x10-12**	45F	4	Kenda K299 Bear Claw	**1680.-**	TL	14.5	165	80	0.5	8.5”
KE129242	**25x10-12**	45F	4	Kenda K530 Pathfinder	**1527.-**	TL	12.5	165	80	0.35	8.5”
SUF251012A024	**25x10-12**	70J	6	Sun F A-024	**1246.-**	TL	19	335	100	0.5	8.5”
SUF251012A043	**25x10R12**	63N	6	Sun F A-043	**1667.-**	TL	16	272	140	0.5	8.5”
WD3006251012	**25x10-12**	50J	6	Wanda P3006	**1339.-**	TL	19	190	100	0.5	8.5”
WD3035251012	**25x10R12**	67J	6	Wanda P3035	**1664.-**	TL	16.2	307	100	1.2	8.5”
WD350251012	**25x10-12**	50J	6	Wanda P350	**1298.-**	TL	20	190	100	0.5	8.5”
WD351251012	**25x10-12**	50J	6	Wanda P351	**1404.-**	TL	20	190	100	0.5	8.5”
WD354251012	**25x10-12**	70F	4	Wanda P354 HD	**1280.-**	TL	8	335	80	1.7	8.5”
WD373251012	**25x10-12**	50J	6	Wanda P373	**1172.-**	TL	15.2	190	100	0.5	8.5”
WD375251012	**25x10-12**	50J	6	Wanda P375	**1381.-**	TL	26.2	190	100	0.5	8.5”
WD377251012	**25x10-12**	50J	6	Wanda P377	**1259.-**	TL	16	190	100	0.5	8.5”
DU29516	**25x10-12**	45J	4	Duro DI-2013 Red Eagle	**1180.-**	TL	13.5	165	100	0.35	8.5”
DUB0838	**25x10-12**	38N	4	Duro DI-2020 Scorcher	**1480.-**	TL	10	165	140	0.35	8.5”
DU29520	**25x10R12**	50N	6	Duro DI-2037 Frontier	**1275.-**	TL	17.5	190	140	0.5	8.5”
SUF251112A010	**25x11-12**	70J	6	Sun F A-010	**1252.-**	TL		335	100	0.5	9.5”
WD373A251112	**25x11-12**	80F	6	Wanda P373A	**1366.-**	TL	15.2	450	80	1.6	9.5”
DU29451	**25x11-12**		4	Duro DI-2013 Red Eagle	**1190.-**	TL	13.5	180		0.35	9.5”
KE129303	**25x12.5-12**	51F	4	Kenda K299 Bear Claw	**1962.-**	TL	19.5	195	80	0.5	10.5
Sjekk vår nettbutikk for fullt sortiment, https://b2b.norgesdekk.no											

Wanda P3006 | Wanda P3035 | Wanda P350 | Wanda P351 | Wanda P354 | Wanda P373 | Wanda P375 | Wanda VS3020 Storm

ATV - UTV - QUAD
DEKK

PART #	Dimensjon	Li/Si	Pr	Dekkmønster	Pris	TL/TT	Mønster dybde	kg	km/t	bar	Felg bredde
WD37326812	**26x8-12**	46F	6	Wanda P373	**1296.-**	TL	16	170	80	0.5	6.5”
KE129457	**26x9-12**	47F	4	Kenda K299 Bear Claw	**1503.-**	TL	14.5	175	80	0.5	7”
SUF26912A043	**26x9R12**	62N	6	Sun F A-043	**1463.-**	TL	16	265	140	0.5	7”
WD300626912	**26x9-12**	49J	6	Wanda P3006	**1248.-**	TL	19	185	100	0.5	7”
WD303526912	**26x9R12**	66J	6	Wanda P3035	**1485.-**	TL	16.2	300	100	1.2	7”
WD35026912	**26x9-12**	49J	6	Wanda P350	**1389.-**	TL	20	185	100	0.5	7”
WD37526912	**26x9-12**	49J	6	Wanda P375	**1427.-**	TL	27.8	185	100	0.5	7”
WD302026912	**26x9R12**	65J	8	Wanda VS3020 Storm	**1556.-**	TL	16.2	290	100	1.2	7”
DU29532	**26x9R12**	49N	6	Duro DI-2037 Frontier	**1275.-**	TL	17.5	185	140	0.5	7”
WD373261012	**26x10-12**	52F	6	Wanda P373	**1566.-**	TL	16	200	80	0.5	8”
SUF261112A043	**26x11R12**	68N	6	Sun F A-043	**1711.-**	TL	16	315	140	0.5	9”
WD3006261112	**26x11-12**	55J	6	Wanda P3006	**1509.-**	TL	19	218	100	0.5	9”
WD3035261112	**26x11R12**	72J	6	Wanda P3035	**1745.-**	TL	16.2	355	100	1.2	9”
WD3020261112	**26x11R12**	71J	8	Wanda VS3020 Storm	**1886.-**	TL	16.2	345	100	1.2	9”
DU29536	**26x11R12**	55N	6	Duro DI-2037 Frontier	**1275.-**	TL	17.5	218	140	0.5	9”
KE129433	**26x12-12**	51F	4	Kenda K299 Bear Claw	**1790.-**	TL	14.5	195	80	0.5	9.5”
WD350261212	**26x12-12**	58J	6	Wanda P350	**1660.-**	TL	20	236	100	0.5	9.5”
WD375261212	**26x12-12**	58J	6	Wanda P375	**1653.-**	TL	27.8	236	100	0.5	9.5”
WD302027912	**27x9R12**	67J	6	Wanda VS3020 Storm	**1778.-**	TL	17	307	100	1.0	7”
WD300627912	**27x9-12**	69J	6	Wanda P3006	**1358.-**	TL	19	325	100	1.2	7”
WD37527912	**27x9-12**	52J	6	Wanda P375	**1461.-**	TL	27.8	200	100	0.5	7”
DU29518	**27x9-12**	52N	6	Duro DI-2038 Power Grip II	**1490.-**	TL	21	200	140	0.5	7”
KE129471	**27x10-12**	45F	4	Kenda K299 Bear Claw	**1750.-**	TL	19.5	165	80	0.5	8”
WD3020271112	**27x11R12**	74J	6	Wanda VS3020 Storm	**2169.-**	TL	07	375	100	1.0	9”
WD3006271112	**27x11-12**	76J	6	Wanda P3006	**1605.-**	TL	19	400	100	1.2	9”
DU29519	**27x11-12**	56N	6	Duro DI-2038 Power Grip II	**1680.-**	TL	21	224	140	0.5	9”
KE129464	**27x12-12**	51F	4	Kenda K299 Bear Claw	**1930.-**	TL	19.5	195	80	0.5	10”
WD375271212	**27x12-12**	60J	6	Wanda P375	**1792.-**	TL	27.8	250	100	0.5	9.5”
14											
WD34926814	**26x8-14**	74N	6	Wanda P349	**1285.-**	TL	10	375	140	1.7	6.5”
WD37326814	**26x8R14**		6	Wanda P373	**1266.-**	TL	16		80	0.5	6.5”
DU29452	**26x8R14**	67N	4	Duro DI-2013 Red Eagle	**1250.-**	TL	14	560	140	1.4	6.5”
DU29540	**26x8R14**	44N	6	Duro DI-2025 Power Grip	**1250.-**	TL	22	160	140	0.35	6.5”
KE497808	**26x9R14**	48N	8	Kenda K587 Bear Claw HTR	**2052.-**	TL	21	180	140	0.5	7”
SUF26914A043	**26x9R14**	60N	6	Sun F A-043	**1463.-**	TL	16	250	140	0.5	7”
WD300626914	**26x9-14**	49J	6	Wanda P3006	**1310.-**	TL	19	185	100	0.5	7”
WD303526914	**26x9R14**	65J	6	Wanda P3035	**1654.-**	TL	16.2	290	100	1.2	7”
WD39026914	**26x9-14**	48J	6	Wanda P390	**1148.-**	TL	20	180	100	0.5	7”
WD302026914	**26x9R14**	67J	8	Wanda VS3020 Storm	**1822.-**	TL	16.2	307	100	1.2	7”
DU29020	**26x9R14**	61K	4	Duro DI-2036 Kaden	**1082.-**	TL	13.5	257	110	0.8	7”
WD349261014	**26x10-14**	81N	6	Wanda P349	**1595.-**	TL	10	462	140	1.7	8”
WD373261014	**26x10R14**		6	Wanda P373	**1529.-**	TL	16		80	0.5	8”
DU29453	**26x10R14**		6	Duro DI-2013 Red Eagle	**1380.-**	TL	14	740		1.4	8”
KE396347	**26x11R14**	54N	8	Kenda K587 Bear Claw HTR	**2329.-**	TL	21	212	140	0.5	9

Sjekk vår nettbutikk for fullt sortiment, https://b2b.norgesdekk.no

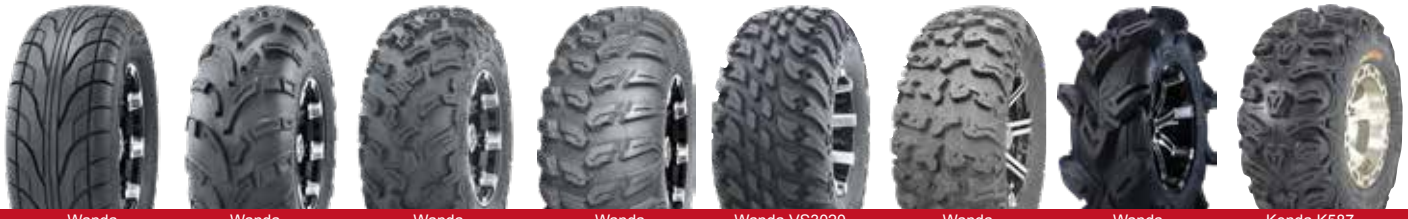

Wanda P349 | Wanda P373 | Wanda P3006 | Wanda P3035 | Wanda VS3020 Storm | Wanda P3036 | Wanda WU08 | Kenda K587 Bear Claw HTR

PART #	Dimensjon	Li/Si	Pr	Dekkmønster	Pris	TL/TT	Mønster dybde	kg	km/t	bar	Felg bredde
SUF261114A043	**26x11R14**	66N	6	Sun F A-043	**1711.-**	TL	16	300	140	0.5	9”
WD3006261114	**26x11-14**	56J	6	Wanda P3006	**1568.-**	TL	19	224	100	0.5	9”
WD3035261114	**26x11R14**	72J	6	Wanda P3035	**1877.-**	TL	16.2	355	100	1.2	9”
WD390261114	**26x11-14**	54J	6	Wanda P390	**1402.-**	TL	20	212	100	0.5	9”
WD3020261114	**26x11R14**	76J	8	Wanda VS3020 Storm	**1989.-**	TL	16.2	400	100	1.2	9”
DU29546	**26x11R14**	54N	6	Duro DI-2025 Power Grip	**1370.-**	TL	22	212	140	0.35	9”
DU29019	**26x11R14**	81K	4	Duro DI-2036 Kaden	**1215.-**	TL	16.5”	462	110	0.8	9”
DU29017	**26x12R14**		4	Duro DI-2013 Red Eagle	**1280.-**	TL	16	875		1.4	10”
WD302027914	**27x9R14**	70J	8	Wanda VS3020 Storm	**1832.-**	TL	17	335	100	1.4	7”
WD300627914	**27x9-14**	67J	6	Wanda P3006	**1418.-**	TL	19	307	100	1.2	7”
WD35027914	**27x9-14**	49J	6	Wanda P350	**1389.-**	TL	20	185	100	0.5	7”
DU29550	**27x9R14**	63N	6	Duro DI-2039 Power Grip V2	**1425.-**	TL	18.5	272	140	1	7”
WD3020271114	**27x11R14**	78J	8	Wanda VS3020 Storm	**2015.-**	TL	17	425	100	1.5	8”
WD3006271114	**27x11-14**	74J	6	Wanda P3006	**1615.-**	TL	19	375	100	1.2	9”
DU29556	**27x11R14**	81N	6	Duro DI-2039 Power Grip V2	**1610.-**	TL	18.5	462	140	1	9”
WD350271214	**27x12-14**	70J	6	Wanda P350	**1717.-**	TL	20	335	100	0.5	10”
WD303628914	**28x9R14**	71J	8	Wanda P3036	**1776.-**	TL	21	345	100	1.4	7”
WD3020281014	**28x10R14**	77J	8	Wanda VS3020 Storm	**1832.-**	TL	17	412	100	1.5	8”
WD08281014	**28x10-14**	72F	8	Wanda WU08	**2933.-**	TL	45	355	80	0.8	8”
WD3036281114	**28x11R14**	79J	8	Wanda P3036	**1972.-**	TL	21	437	100	1.4	9”
WD303629914	**29x9R14**	74J	8	Wanda P3036	**1952.-**	TL	21	375	100	1.4	7”
WD3036291114	**29x11R14**	80J	8	Wanda P3036	**2203.-**	TL	21	450	100	1.4	9”
WD3036301014	**30x10R14**	80J	8	Wanda P3036	**2126.-**	TL	21	450	100	1.4	8”
WD08301014	**30x10-14**	79F	8	Wanda WU08	**3118.-**	TL	51	437	80	0.8	8”
DU29560	**30x10R14**		8	Duro DI-2039 Power Grip V2	**1610.-**	TL	18.5	460		1.05	8”
WD08321014	**32x10-14**	80F	8	Wanda WU08	**3585.-**	TL	51	450	80	0.8	8”
15											
WD3036281015	**28x10R15**	76J	8	Wanda P3036	**2062.-**	TL	21	400	100	1.4	8”
WD3036301015	**30x10R15**	80J	8	Wanda P3036	**2156.-**	TL	21	450	100	1.4	8”
Sjekk vår nettbutikk for fullt sortiment, https://b2b.norgesdekk.no											

Duro DI-2013 Red Eagle | Duro DI-2015 Power Grip | Duro DI-2036 Kaden | Duro DI-2037 Frontier | Duro DI-2038 Power Grip II | Duro DI-2039 Power Grip V2

ATV FELGER
FITMENTGUIDE

Vision Lockout

Vision Lockout	Størrelse	Pris
Black Polished	7x12”	**1465,-**
	8x12”	**1465,-**
	7x14”	**1715,-**
	8x14”	**1715,-**

	Posisjon	Størrelse			ET	Felg#	Mutter Type	Mutter#
Artic Cat								
250/300 2x4/4x4 ’98-02A 300i	Foran	7x12”	4x115	4+3	ET2,5	**VV39800529**	10x1,25	VV39899706
	Bak	8x12”	4x115	4+4	ET-10,2	**VV39800534**	10x1,25	VV39899706
400i/500i/650i/700I/1000 2x4/4x4 ’02-11A	Foran	7x12”	4x115	4+3	ET2,5	**VV39800529**	10x1,25	VV39899706
TRV400/ 550/700/1000 2010-11A	Bak	8x12”	4x115	4+4	ET-10,2	**VV39800534**	10x1,25	VV39899706
	Foran	7x14”	4x115	4+3	ET2,5	**VV39800531**	10x1,25	VV39899706
	Bak	8x14”	4x115	4+4	ET-10,2	**VV39800540**	10x1,25	VV39899706
Arctic Cat Prowler 06-011A	Foran	7x14”	4x115	4+3	ET2,5	**VV39800531**	10x1,25	VV39899706
	Bak	8x14”	4x115	4+4	ET-10,2	**VV39800540**	10x1,25	VV39899706
CAN-AM								
OUTLANDER 330/400/500/570/650/800/	Foran	7x12”	4/136	4+3	ET3	**VV39800509**	10x1,25	VV39899706
850/1000 03-17	Bak	8x12”	4/136	4+4	ET-10.2	**VV39800510**	10x1,25	VV39899706
	Foran	7x14”	4/136	4+3	ET3	**VV39800532**	10x1,25	VV39899706
	Bak	8x14”	4/136	4+4	ET-10.2	**VV39800541**	10x1,25	VV39899706
RENEGADE 500/570/800/850/1000 09-17	Foran	7x12”	4/136	4+3	ET3	**VV39800509**	10x1,25	VV39899706
	Bak	8x12”	4/136	4+4	ET-10.2	**VV39800510**	10x1,25	VV39899706
	Foran	7x14”	4/136	4+3	ET3	**VV39800532**	10x1,25	VV39899706
	Bak	8x14”	4/136	4+4	ET-10.2	**VV39800541**	10x1,25	VV39899706
TRAXTER 500 4X4 99-06	Foran	7x12”	4/110	4+3	ET3	**VV39800507**	10x1,25	VV39899706
	Bak	8x12”	4/110	2+6	ET-61	**VV39800536**	10x1,25	VV39899706
QUEST 650 01-06	Foran	7x12”	4/110	4+3	ET3	**VV39800507**	10x1,25	VV39899706
	Bak	8x12”	4/110	2+6	ET-61	**VV39800536**	10x1,25	VV39899706
COMMANDER 800/1000 13-17	Foran	7x12”	4/136	4+3	ET3	**VV39800509**	10x1,25	VV39899706
	Bak	8x12”	4/136	4+4	ET-10.2	**VV39800510**	10x1,25	VV39899706
	Foran	7x14”	4/136	4+3	ET3	**VV39800532**	10x1,25	VV39899706
	Bak	8x14”	4/136	4+4	ET-10.2	**VV39800541**	10x1,25	VV39899706
MAVERICK/MAX 1000 14-17	Foran	7x12”	4/136	4+3	ET3	**VV39800509**	10x1,25	VV39899706
	Bak	8x12”	4/136	4+4	ET-10.2	**VV39800510**	10x1,25	VV39899706
	Foran	7x14”	4/136	4+3	ET3	**VV39800532**	10x1,25	VV39899706
	Bak	8x14”	4/136	4+4	ET-10.2	**VV39800541**	10x1,25	VV39899706
DEFENDER 16-17	Foran	7x12”	4/136	4+3	ET3	**VV39800509**	10x1,25	VV39899706
	Bak	8x12”	4/136	4+4	ET-10.2	**VV39800510**	10x1,25	VV39899706
	Foran	7x14”	4/136	4+3	ET3	**VV39800532**	10x1,25	VV39899706
	Bak	8x14”	4/136	4+4	ET-10.2	**VV39800541**	10x1,25	VV39899706

	Posisjon	Størrelse			ET	Felg#	Mutter Type	Mutter#
HONDA								
TRX250 RECON 08-16	Foran	7x12”	4/110	4+3	ET3	**VV39800507**	10x1,25	VV39899706
	Bak	8x12”	4/110	2+6	ET-61	**VV39800536**	10x1,25	VV39899706
TRX300 FOURTRAX 4X4 89-00	Foran	7x12”	4/110	4+3	ET3	**VV39800507**	10x1,25	VV39899706
	Bak	8x12”	4/110	2+6	ET-61	**VV39800536**	10x1,25	VV39899706
TRX350 RANCHER S-ES 4X4 00-06	Foran	7x12”	4/110	4+3	ET3	**VV39800507**	10x1,25	VV39899706
	Bak	8x12”	4/110	2+6	ET-61	**VV39800536**	10x1,25	VV39899706
TRX400/420 RANCHER 4X4 04-14	Foran	7x12”	4/110	4+3	ET3	**VV39800507**	10x1,25	VV39899706
	Bak	8x12”	4/110	2+6	ET-61	**VV39800536**	10x1,25	VV39899706
TRX400 FOREMAN 4X4 96-06	Foran	7x12”	4/110	4+3	ET3	**VV39800507**	10x1,25	VV39899706
	Bak	8x12”	4/110	2+6	ET-61	**VV39800536**	10x1,25	VV39899706
TRX420AT/500AT RANCHER 09-17 (IRS)	Foran	7x12”	4/110	4+3	ET3	**VV39800507**	10x1,25	VV39899706
	Bak	8x12”	4/110	4+4	ET-10.2	**VV39800508**	10x1,25	VV39899706
	Foran	7x14”	4/110	4+3	ET3	**VV39800522**	10x1,25	VV39899706
	Bak	8x14”	4/110	4+4	ET-10.2	**VV39800539**	10x1,25	VV39899706
TRX450/500 FOREMAN S-ES 4X4 98-14	Foran	7x12”	4/110	4+3	ET3	**VV39800507**	10x1,25	VV39899706
	Bak	8x12”	4/110	2+6	ET-61	**VV39800536**	10x1,25	VV39899706
TRX500 RUBICON 4X4 01-11	Foran	7x12”	4/110	4+3	ET3	**VV39800507**	10x1,25	VV39899706
	Bak	8x12”	4/110	2+6	ET-61	**VV39800536**	10x1,25	VV39899706
TRX650/680 RINCON 4X4 02-17 (IRS)	Foran	7x12”	4/110	4+3	ET3	**VV39800507**	10x1,25	VV39899706
	Bak	8x12”	4/110	4+4	ET-10.2	**VV39800508**	10x1,25	VV39899706
	Foran	7x14”	4/110	4+3	ET3	**VV39800522**	10x1,25	VV39899706
	Bak	8x14”	4/110	4+4	ET-10.2	**VV39800539**	10x1,25	VV39899706
BIG RED 700 MUV 09-13	Foran	7x12”	4/110	4+3	ET3	**VV39800507**	12x1,50	BIDST20A**
	Bak	8x12”	4/110	4+4	ET-10.2	**VV39800508**	12x1,50	BIDST20A**
	Foran	7x14”	4/110	4+3	ET3	**VV39800522**	12x1,50	BIDST20A**
	Bak	8x14”	4/110	4+4	ET-10.2	**VV39800539**	12x1,50	BIDST20A**
PIONEER 500/700 14-17	Foran	7x12”	4/110	4+3	ET3	**VV39800507**	12x1,50	BIDST20A**
	Bak	8x12”	4/110	4+4	ET-10.2	**VV39800508**	12x1,50	BIDST20A**
	Foran	7x14”	4/110	4+3	ET3	**VV39800522**	12x1,50	BIDST20A**
	Bak	8x14”	4/110	4+4	ET-10.2	**VV39800539**	12x1,50	BIDST20A**
PIONEER 1000 16-17	Foran	7x12”	4/136	4+3	ET3	**VV39800509**	12x1,50	BIDST20A**
	Bak	8x12”	4/136	4+4	ET-10.2	**VV39800510**	12x1,50	BIDST20A**
	Foran	7x14”	4/136	4+3	ET3	**VV39800532**	12x1,50	BIDST20A**
	Bak	8x14”	4/136	4+4	ET-10.2	**VV39800541**	12x1,50	BIDST20A**
KAWASAKI								
BRUTE FORCE 650I 4X4 06-16 (IRS MODEL)	Foran	7x12”	4/110	4+3	ET3	**VV39800507**	10x1,25	VV39899706
	Bak	8x12”	4/110	4+4	ET-10.2	**VV39800508**	10x1,25	VV39899706
	Foran	7x14”	4/110	4+3	ET3	**VV39800522**	10x1,25	VV39899706
	Bak	8x14”	4/110	4+4	ET-10.2	**VV39800539**	10x1,25	VV39899706
BRUTE FORCE 750 4X4 05-17	Foran	7x12”	4/110	4+3	ET3	**VV39800507**	10x1,25	VV39899706
	Bak	8x12”	4/110	4+4	ET-10.2	**VV39800508**	10x1,25	VV39899706
	Foran	7x14”	4/110	4+3	ET3	**VV39800522**	10x1,25	VV39899706
	Bak	8x14”	4/110	4+4	ET-10.2	**VV39800539**	10x1,25	VV39899706
TERYX 750/800 08-17	Foran	7x12”	4/136	4+3	ET3	**VV39800509**	12x1,25	BIDST20B**
	Bak	8x12”	4/136	4+4	ET-10.2	**VV39800510**	12x1,25	BIDST20B**
	Foran	7x14”	4/136	4+3	ET3	**VV39800532**	12x1,25	BIDST20B**
	Bak	8x14”	4/136	4+4	ET-10.2	**VV39800541**	12x1,25	BIDST20B**
MULE 550/600/610 ALL YEARS	Foran	7x12”	4/136	4+3	ET3	**VV39800509**	10x1,25	VV39899706
	Bak	8x12”	4/136	4+4	ET-10.2	**VV39800510**	10x1,25	VV39899706
MULE 2500/3000/4010 SERIES*	Foran	7x12”	4/136	4+3	ET3	**VV39800509**	12x1,25	BIDST20B**
OBS! Hevesett behøves for mer enn 26” dekk	Bak	8x12”	4/136	4+4	ET-10.2	**VV39800510**	12x1,25	BIDST20B**
	Foran	7x14”	4/136	4+3	ET3	**VV39800532**	12x1,25	BIDST20B**
	Bak	8x14”	4/136	4+4	ET-10.2	**VV39800541**	12x1,25	BIDST20B**

OBS! Mutter med merket ** - Nøkkel #BICSTL19 må medfølge. Muttere - sjekk kategori felgtilbehør i vår nettbutikk

ATV FELGER
FITMENTGUIDE

	Posisjon	Størrelse				Felg#	Mutter Type	Mutter#
KYMCO								
500MUX SA 08-10/MXU IE 08-11/500 UXV 10	Foran	7x12”	4/110	4+3	ET3	**VV39800507**	10x1,25	VV39899706
	Bak	8x12”	4/110	4+4	ET-10.2	**VV39800508**	10x1,25	VV39899706
POLARIS								
SPORTSMAN 335 99-06	Foran	7x12”	4/156	4+3	ET3	**VV39800530**	3/8”	VV39899705
	Bak	8x12”	4/156	4+4	ET-10.2	**VV39800535**	3/8”	VV39899705
	Foran	7x14”	4/156	4+3	ET3	**VV39800533**	3/8”	VV39899705
	Bak	8x14”	4/156	4+4	ET-10.2	**VV39800542**	3/8”	VV39899705
SPORTSMAN 400/450 01-16	Foran	7x12”	4/156	4+3	ET3	**VV39800530**	3/8”	VV39899705
	Bak	8x12”	4/156	4+4	ET-10.2	**VV39800535**	3/8”	VV39899705
	Foran	7x14”	4/156	4+3	ET3	**VV39800533**	3/8”	VV39899705
	Bak	8x14”	4/156	4+4	ET-10.2	**VV39800542**	3/8”	VV39899705
SPORTSMAN 500 96-13	Foran	7x12”	4/156	4+3	ET3	**VV39800530**	3/8”	VV39899705
	Bak	8x12”	4/156	4+4	ET-10.2	**VV39800535**	3/8”	VV39899705
	Foran	7x14”	4/156	4+3	ET3	**VV39800533**	3/8”	VV39899705
	Bak	8x14”	4/156	4+4	ET-10.2	**VV39800542**	3/8”	VV39899705
MAGNUM 500 02-06	Foran	7x12”	4/156	4+3	ET3	**VV39800530**	3/8”	VV39899705
	Bak	8x12”	4/156	4+4	ET-10.2	**VV39800535**	3/8”	VV39899705
	Foran	7x14”	4/156	4+3	ET3	**VV39800533**	3/8”	VV39899705
	Bak	8x14”	4/156	4+4	ET-10.2	**VV39800542**	3/8”	VV39899705
SPORTSMAN 570 14-16	Foran	7x12”	4/156	4+3	ET3	**VV39800530**	3/8”	VV39899705
	Bak	8x12”	4/156	4+4	ET-10.2	**VV39800535**	3/8”	VV39899705
	Foran	7x14”	4/156	4+3	ET3	**VV39800533**	3/8”	VV39899705
	Bak	8x14”	4/156	4+4	ET-10.2	**VV39800542**	3/8”	VV39899705
SPORTSMAN 600 03-09	Foran	7x12”	4/156	4+3	ET3	**VV39800530**	3/8”	VV39899705
	Bak	8x12”	4/156	4+4	ET-10.2	**VV39800535**	3/8”	VV39899705
	Foran	7x14”	4/156	4+3	ET3	**VV39800533**	3/8”	VV39899705
	Bak	8x14”	4/156	4+4	ET-10.2	**VV39800542**	3/8”	VV39899705
SPORTSMAN 700 02-09	Foran	7x12”	4/156	4+3	ET3	**VV39800530**	3/8”	VV39899705
	Bak	8x12”	4/156	4+4	ET-10.2	**VV39800535**	3/8”	VV39899705
	Foran	7x14”	4/156	4+3	ET3	**VV39800533**	3/8”	VV39899705
	Bak	8x14”	4/156	4+4	ET-10.2	**VV39800542**	3/8”	VV39899705
SPORTSMAN 800 05-14	Foran	7x12”	4/156	4+3	ET3	**VV39800530**	3/8”	VV39899705
	Bak	8x12”	4/156	4+4	ET-10.2	**VV39800535**	3/8”	VV39899705
	Foran	7x14”	4/156	4+3	ET3	**VV39800533**	3/8”	VV39899705
	Bak	8x14”	4/156	4+4	ET-10.2	**VV39800542**	3/8”	VV39899705
SPORTSMAN XP 550/700/800/850 09-17* * SPORTSMAN XP 2009 blir 5” bredere etter montering	Foran	7x12”	4/156	4+3	ET3	**VV39800530**	10x1,25	VV39899706
	Bak	8x12”	4/156	4+4	ET-10.2	**VV39800535**	10x1,25	VV39899706
	Foran	7x14”	4/156	4+3	ET3	**VV39800533**	10x1,25	VV39899706
	Bak	8x14”	4/156	4+4	ET-10.2	**VV39800542**	10x1,25	VV39899706
SPORTSMAN X2 500/550/800 09-15	Foran	7x12”	4/156	4+3	ET3	**VV39800530**	3/8”	VV39899705
	Bak	8x12”	4/156	4+4	ET-10.2	**VV39800535**	3/8”	VV39899705
	Foran	7x14”	4/156	4+3	ET3	**VV39800533**	3/8”	VV39899705
	Bak	8x14”	4/156	4+4	ET-10.2	**VV39800542**	3/8”	VV39899705
SPORTSMAN ACE 570/900 14-16	Foran	7x12”	4/156	4+3	ET3	**VV39800530**	3/8”	VV39899705
	Bak	8x12”	4/156	4+4	ET-10.2	**VV39800535**	3/8”	VV39899705
	Foran	7x14”	4/156	4+3	ET3	**VV39800533**	3/8”	VV39899705
	Bak	8x14”	4/156	4+4	ET-10.2	**VV39800542**	3/8”	VV39899705
RANGER 570 (FULLSIZE) 14-16	Foran	7x12”	4/156	4+3	ET3	**VV39800530**	12x1,50	BIDST20A**
	Bak	8x12”	4/156	4+4	ET-10.2	**VV39800535**	12x1,50	BIDST20A**
	Foran	7x14”	4/156	4+3	ET3	**VV39800533**	12x1,50	BIDST20A**
	Bak	8x14”	4/156	4+4	ET-10.2	**VV39800542**	12x1,50	BIDST20A**

OBS! Mutter med merket ** - Nøkkel #BICSTL19 må medfølge. Muttere - sjekk kategori felgtilbehør i vår nettbutikk

	Posisjon	Størrelse				Felg#	Mutter Type	Mutter#
RANGER XP900 & DIESEL 14-17	Foran	7x12”	4/156	4+3	ET3	**VV39800530**	12x1,50	BIDST20A**
	Bak	8x12”	4/156	4+4	ET-10.2	**VV39800535**	12x1,50	BIDST20A**
	Foran	7x14”	4/156	4+3	ET3	**VV39800533**	12x1,50	BIDST20A**
	Bak	8x14”	4/156	4+4	ET-10.2	**VV39800542**	12x1,50	BIDST20A**
RANGER ETX/570/EV/ 800 6X6 4X4 03-17	Foran	7x12”	4/156	4+3	ET3	**VV39800530**	3/8”	VV39899705
	Bak	8x12”	4/156	4+4	ET-10.2	**VV39800535**	3/8”	VV39899705
	Foran	7x14”	4/156	4+3	ET3	**VV39800533**	3/8”	VV39899705
	Bak	8x14”	4/156	4+4	ET-10.2	**VV39800542**	3/8”	VV39899705
RANGER 400 / 400EV 10-14	Foran	7x12”	4/156	4+3	ET3	**VV39800530**	3/8”	VV39899705
	Bak	8x12”	4/156	4+4	ET-10.2	**VV39800535**	3/8”	VV39899705
	Foran	7x14”	4/156	4+3	ET3	**VV39800533**	3/8”	VV39899705
	Bak	8x14”	4/156	4+4	ET-10.2	**VV39800542**	3/8”	VV39899705
RZR 800/900XP 08-14 & RZR 570 14-17	Foran	7x12”	4/156	4+3	ET3	**VV39800530**	3/8”	VV39899705
	Bak	8x12”	4/156	4+4	ET-10.2	**VV39800535**	3/8”	VV39899705
	Foran	7x14”	4/156	4+3	ET3	**VV39800533**	3/8”	VV39899705
	Bak	8x14”	4/156	4+4	ET-10.2	**VV39800542**	3/8”	VV39899705
RZR 900/900 XC/900 S 15-16 / RZR 1000 14-1	Foran	7x12”	4/156	4+3	ET3	**VV39800530**	12x1,50	BIDST20A**
	Bak	8x12”	4/156	4+4	ET-10.2	**VV39800535**	12x1,50	BIDST20A**
	Foran	7x14”	4/156	4+3	ET3	**VV39800533**	12x1,50	BIDST20A**
	Bak	8x14”	4/156	4+4	ET-10.2	**VV39800542**	12x1,50	BIDST20A**
SUZUKI								
KING QUAD 400 (STRAIGHT AXLE) 4X4 08-16	Foran	7x12”	4/110	4+3	ET3	**VV39800507**	10x1,25	VV39899706
	Bak	8x12”	4/110	2+6	ET-61	**VV39800536**	10x1,25	VV39899706
EIGER 400 4X4 02-07	Foran	7x12”	4/110	4+3	ET3	**VV39800507**	10x1,25	VV39899706
	Bak	8x12”	4/110	2+6	ET-61	**VV39800536**	10x1,25	VV39899706
VINSON 500 4X4 02-08	Foran	7x12”	4/110	4+3	ET3	**VV39800507**	10x1,25	VV39899706
	Bak	8x12”	4/110	2+6	ET-61	**VV39800536**	10x1,25	VV39899706
TWIN PEAKS 700 04-07	Foran	7x12”	4/136	4+3	ET3	**VV39800509**	10x1,25	VV39899706
KING QUAD 450/700/750 05-17	Foran	7x12”	4/110	4+3	ET3	**VV39800507**	10x1,25	VV39899706
	Bak	8x12”	4/110	4+4	ET-10.2	**VV39800508**	10x1,25	VV39899706
	Foran	7x14”	4/110	4+3	ET3	**VV39800522**	10x1,25	VV39899706
	Bak	8x14”	4/110	4+4	ET-10.2	**VV39800539**	10x1,25	VV39899706

OBS! Mutter med merket ** - Nøkkel #BICSTL19 må medfølge. Muttere - sjekk kategori felgtilbehør i vår nettbutikk

ATV FELGER
FITMENTGUIDE

	Posisjon	Størrelse				Felg#	Mutter Type	Mutter#
YAMAHA								
GRIZZLY 350 (STRAIGHT AXLE) 4X4 08-10	Foran	7x12”	4/110	4+3	ET3	**VV39800507**	10x1,25	VV39899706
	Bak	8x12”	4/110	2+6	ET-61	**VV39800536**	10x1,25	VV39899706
BIG BEAR 350/400 2X4/4X4 87-06	Foran	7x12”	4/110	4+3	ET3	**VV39800507**	10x1,25	VV39899706
	Bak	8x12”	4/110	2+6	ET-61	**VV39800536**	10x1,25	VV39899706
WOLVERINE 350/450 4X4 95-08	Foran	7x12”	4/110	4+3	ET3	**VV39800507**	10x1,25	VV39899706
	Bak	8x12”	4/110	2+6	ET-61	**VV39800536**	10x1,25	VV39899706
BRUIN 350 2X4/4X4 04-06	Foran	7x12”	4/110	4+3	ET3	**VV39800507**	10x1,25	VV39899706
	Bak	8x12”	4/110	2+6	ET-61	**VV39800536**	10x1,25	VV39899706
GRIZZLY 350 IRS 07-15	Foran	7x12”	4/110	4+3	ET3	**VV39800507**	10x1,25	VV39899706
	Bak	8x12”	4/110	4+4	ET-10.2	**VV39800508**	10x1,25	VV39899706
	Foran	7x14”	4/110	4+3	ET3	**VV39800522**	10x1,25	VV39899706
	Bak	8x14”	4/110	4+4	ET-10.2	**VV39800539**	10x1,25	VV39899706
BIG BEAR 400 IRS 07-12	Foran	7x12”	4/110	4+3	ET3	**VV39800507**	10x1,25	VV39899706
	Bak	8x12”	4/110	4+4	ET-10.2	**VV39800508**	10x1,25	VV39899706
	Foran	7x14”	4/110	4+3	ET3	**VV39800522**	10x1,25	VV39899706
	Bak	8x14”	4/110	4+4	ET-10.2	**VV39800539**	10x1,25	VV39899706
KODIAK 400/450 4X4 93-04	Foran	7x12”	4/110	4+3	ET3	**VV39800507**	10x1,25	VV39899706
	Bak	8x12”	4/110	2+6	ET-61	**VV39800536**	10x1,25	VV39899706
KODIAK 400/450 4X4 05-06	Foran	7x12”	4/110	4+3	ET3	**VV39800507**	10x1,25	VV39899706
	Bak	8x12”	4/110	4+4	ET-10.2	**VV39800508**	10x1,25	VV39899706
	Foran	7x14”	4/110	4+3	ET3	**VV39800522**	10x1,25	VV39899706
	Bak	8x14”	4/110	4+4	ET-10.2	**VV39800539**	10x1,25	VV39899706
GRIZZLY 400/450/550/700 4X4 07-17	Foran	7x12”	4/110	4+3	ET3	**VV39800507**	10x1,25	VV39899706
	Bak	8x12”	4/110	4+4	ET-10.2	**VV39800508**	10x1,25	VV39899706
	Foran	7x14”	4/110	4+3	ET3	**VV39800522**	10x1,25	VV39899706
	Bak	8x14”	4/110	4+4	ET-10.2	**VV39800539**	10x1,25	VV39899706
GRIZZLY 600 4X4 98-01	Foran	7x12”	4/110	4+3	ET3	**VV39800507**	10x1,25	VV39899706
	Bak	8x12”	4/110	2+6	ET-61	**VV39800536**	10x1,25	VV39899706
GRIZZLY 660 02-09	Foran	7x12”	4/110	4+3	ET3	**VV39800507**	10x1,25	VV39899706
	Bak	8x12”	4/110	4+4	ET-10.2	**VV39800508**	10x1,25	VV39899706
	Foran	7x14”	4/110	4+3	ET3	**VV39800522**	10x1,25	VV39899706
	Bak	8x14”	4/110	4+4	ET-10.2	**VV39800539**	10x1,25	VV39899706
RHINO 450/660/700 04-13	Foran	7x12”	4/110	4+3	ET3	**VV39800507**	10x1,25	VV39899706
	Bak	8x12”	4/110	4+4	ET-10.2	**VV39800508**	10x1,25	VV39899706
	Foran	7x14”	4/110	4+3	ET3	**VV39800522**	10x1,25	VV39899706
	Bak	8x14”	4/110	4+4	ET-10.2	**VV39800539**	10x1,25	VV39899706

VISION WHEEL

I vår b2b nettbutikk kan en søke etter ATV dekk på ulike måter:

1. ***Søk med reg nr;*** Når en søker med reg nummer, vil netbutikken sjekke dekkdimensjoner, hastighetsmerkinger og loadindeks fra vogn kort. Klikk på kjøretøy for å velge fordekk eller bakdekk.

2. ***Søk etter dekkdimensjon;*** Viser kun dekkdimensjon det blir søkt etter. Alternative dekkdimensjoner vil ikke vises.

3. ***Avansert søk;*** Viser alle tilgjengelige dekk på samme søk. En bruker da filteret i venstre kolonne for å filtrere etter merker, mønster og dimensjoner. Veldig greit verktøy når en skal søke på ATV-dekk. Viser da både fordekk og bakdekk på samme søk.
   Kan eksempelsvis legge inn dekk med 26" i diameter og og 14" felg diameter. Viser da 26" x 8/9/10/11/12 -/(R) 14" dekk.

NB! Husk at hvis en øker diameter på en 4x4 ATV/UTV, må diameteren økes likt både foran og bak.

Søk ATV felger:

Reg nummer kan **ikke** benyttes ved søk etter ATV felger, da voglister ikke klarer matche reg nummer fra vegvesenet. De fleste ATV og UTV kan registreres på ulike måter og får derfor ulike typebetegnelser.

Benytt derfor vognlisten (side 36-40) for å finne boltsirkel og anbefalte felgstørrelser foran og bak. Vi anbefaler å bruke ulike bredder på de fleste 4x4, da de som oftest har ulike dekkdimensjoner originalt. Husk å sjekke innpress, da det på enkelte modeller varierer.

OBS! Sporvidde økes på de aller fleste modeller grunnet lavere innpress enn originalt.

https://b2b.norgesdekk.no
24t

Ønsker du å bestille varer utenom våre åpningstider?
Er du kunde hos oss, kan du raskt og enkelt få tilgang til vår nettbutikk. Kontakt en av våre selgere, eller send epost til b2b.norgesdekk.no

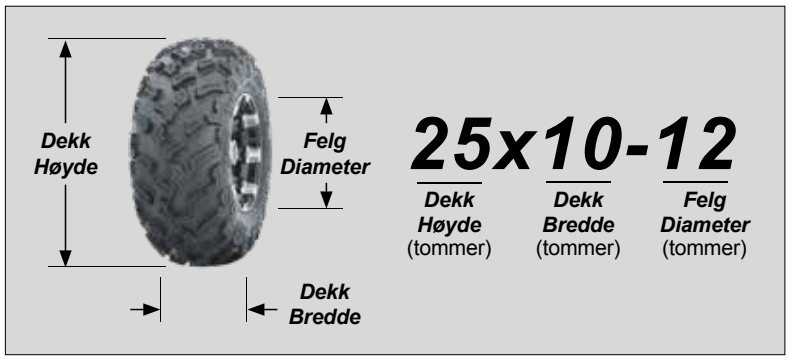

1. Tall = Den totale dekkhøyde når luftfylt (Eks 25x10-12 er 25" høyt)
2. Tall = Den totale dekkbredde når luftfylt (Eks 25x10-12 er 10" bredt)
Hvis "-" følger, er det et Diagonaldekk. Eks 25x10-12
Hvis bokstaven "R" følger, er det et Radialdekk. Eks 25x10R12
3. Tall = Felgdiameter (Eks 25x10-12 er 12" i diameter)

FELGER MED NAV
KULELAGER

	Felger						Akseltapper og bolter		
	Type	Størrelse	Ø mm	B mm	Dekkdimensjon	Pris		Diameter/lengde mm	Pris
3”									
STN4004	GG	1.50x3 Delt	12	85	2.50 - 3	**415,-**	RW4681	12x120	**55,-**
STN4008	EK	1.50x3 Delt	20	50	2.50 - 3	**440,-**			
4”									
STN4012	TK	2.10x4 Delt	25	110	3.00/4.00 - 4	**475,-**	RW4693	25x300	**190,-**
STN4014	GK	2.10x4 Sveist	12	95	3.00/4.00 - 4	**355,-**	RW4681	12x120	**55,-**
STN4170	GK	2.10x4 Sveist	20	75	3.00/4.00 - 4	**285,-**			
STN4015	EK	2.10x4 Sveist	25	75	3.00/4.00 - 4	**308,-**	RW4688	25x230	**120,-**
STN4018	EK	2.10x4 Delt	25	75	3.00/4.00 - 4	**344,-**	RW4688	25x230	**120,-**
STNB5332V	GK	2.10x4 Delt	12	95	3.00/4.00 - 4	**480,-**	RW4701	12x150	**52,-**
STN4026	GK	2.10x4 Sveist	12	120	3.00/4.00 - 4	**395,-**	RW4701	12x150	**52,-**
STN4025	GK	2.10x4 Delt Forsterket	16	120	3.00/4.00 - 4	**512,-**	RW4711	16x150	**66,-**
6”									
STN4042	TK	2.50x6 Sveist	25	110	4.00 - 6	**460,-**	RW4693	25x300	**190,-**
STN4044	GK	2.50x6 Sveist	16	120	4.00 - 6	**413,-**	RW4711	16x150	**66,-**
STN4048	EK	2.50x6 Sveist	30	75	13x5.00 - 6	**365,-**	RW4692	30x240 LÅSEM.	**145,-**
STN4043	TK	4.50x6 Sveist	25	180		**335,-**		25x270	
STN4053	GK	4.50x6 Delt Forsterket	16	180	LP-140 - 6	**875,-**	RW4723	16x220	**85,-**
STN4045	GK	4.50x6 Sveist	16	180	13x6.50 - 6	**495,-**	RW4723	16x220	**85,-**
STN4050	EK	4.50x6 Sveist	30	100	15x6.00 - 6	**495,-**	RW4741	30x256 LÅSEM.	**150,-**
8”									
STN4052	TK	2.50x8 Sveist	25	110	4.00 - 8	**475,-**	RW4693	25x300 LÅSR.	**190,-**
STN4054	GK	2.50x8 Sveist	16	120	4.00 - 8	**475,-**	RW4711	16x150	**66,-**
STN4058	EK	2.50x8 Sveist	20/25	85	4.00 - 8	**390,-**	RW4692	30x240 LÅSEM.	**145,-**
STN4060	EK	2.50x8 Sveist	25	70	4.00 - 8	**510,-**			
STN4064	GK	3.00x8 Sveist	16	145	5.00 - 8	**560,-**	RW4721	16x180	**78,-**
STN4068	EK	3.00x8 Sveist	30	80		**560,-**	RW4741	30x256 LÅSEM.	**150,-**
STNB5350	GK	5.50x8 Sveist	16	200	16x6.50/18x7-8	**675,-**			
STN4076	EK	7.00x8 Sveist	20/25	95	18x8.50/9.50-8	**675,-**	RW4746	35x273 LÅSEM.	**265,-**
9”									
STN4078	EK	4.00x9 Sveist	30	100	6.00 -9	**690,-**	RW4741	30x150 LÅSEM.	**150,-**
12”									
STN4084	GK	4.00x12 Sveist	16	180	6.00 - 12	**690,-**	RW4723	16x220	**85,-**

Finn korrekt felgstørrelse og -type (TK, GK, EK) i tabellen over. For hver felg er det oppgitt navåpning og bredd på navrøret. På noen felger kan lager byttes slik at felgen kan tilpasses 20 eller 30 mm bolt.

Ø mm = navhullsdiameter
B mm = navbredde

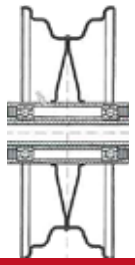

TK felg:
Sveist felg for montering på gjennomgående glatt aksel. Leveres med kulelager.

TK

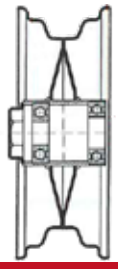

EK felg:
Sveist endenavsfelg for montering på aksel. Leveres med kulelager og ofte med 2 ulike lagerstørrelser.

EK

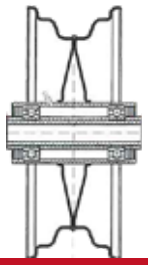

GK felg:
Sveist felg for gaffelmontering. Leveres med kulelager.

GK

FELGER MED NAV
RULLELAGER - GLIDELAGER

			Felger				Akseltapper og bolter		
	Type	Størrelse	Ø mm	B mm	Dekkdimensjon	Pris		Akseltapp	Pris
STNB4823	GR	200x50 Sveist	20	60	200 x 50	**150,-**			
3”									
STN4105	EG	1.50X3 Delt	25	60	2.50 - 3	**228,-**	RW4751	25x155	**160,-**
4”									
STN4169	ER	2.10x4 Sveist	20	75	3.00/4.00 - 4	**235,-**	-	-	
STN4112	GG	2.10x4 Sveist	12	88	3.00/4.00 - 4	**235,-**	RW4681	(kan kuttes)	
STN4116	EG	2.10x4 Sveist	25	85	3.00/4.00 - 4	**195,-**	RW4761	25x240	**195,-**
STN4122	TG	2.10x4 Sveist	20	120	3.00/4.00 - 4	**210,-**	RW4758	20x300	**135,-**
STN4122GG	GG	2.10x4 Sveist	12	120	3.00/4.00 - 4	**210,-**	RW4701	12x150	**52,-**
STN4123	GG	2.10X4 Delt	20	95	3.00/4.00 - 4				
6”									
STN4132	TG	2.50x6 Sveist	20	120	4.00 - 6	**215,-**	RW4758	20x300	**135,-**
STN4133	GG	2.50x6 Sveist	16	120	4.00 - 6	**215,-**	RW4711	16x150	**66,-**
STN4135	EG	2.50x6 Sveist	25	85	13x5.00 - 6	**215,-**	4761	25x240	**195,-**
8”									
STN4144	TG	2.50x8 Sveist	20	120	4.00 - 8	**255,-**	RW4758	20x300	**135,-**
STN4144GG	GG	2.50x8 Sveist	25	120	4.00 - 8	**255,-**	RW4711	16x150	**66,-**
STN4145	EG	2.50x8 Sveist	25	85	4.00 - 8	**255,-**	RW4761	25x240	**195,-**
STN4148	TG	2.50x8 Sveist	25	85	4.00 - 8	**305,-**	RW4761	25x240	**195,-**

FELGER MED NAV
KUNSTOFF

		Felger				Akseltapper og bolter		
	Størrelse	Ø mm	B mm	Dekkdimensjon	Pris		Akseltapp	Pris
4”								
FMN4182	2.10x4	20/25	85	3.00/4.00-4	**68,-**	-	-	
6”								
FMNB5007C	2.50x6	20	120	4.00-6	**90,-**	-	-	
8”								
FMN4184	2.50x8	25	85	4.00-8	**142,-**	RW4761	25x240	**195,-**
***Felgene kan leveres med 25 alternativt 20mm foring/navåpning**								

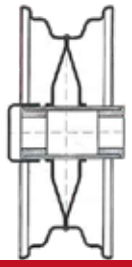

EG felg:
Sveist endenavsfelg for montering på aksel. Leveres med glidelager.

EG

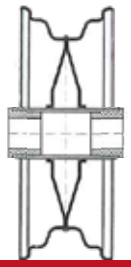

TG felg:
Sveist felg for gaffelmontering. Leveres med glidelager

TG

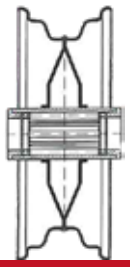

GR felg:
Sveist felg for gaffelmontering. Leveres med rullelager

GR

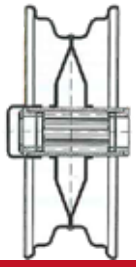

ER felg:
Sveist endenavsfelg for montering på aksel. Leveres med rullelager.

ER

FELGER MED BORING

TILHENGERE - CAMPINGVOGNER - ETC

	Størrelse	For Dekkdim.	Farge	Utførelse	Boltsirkel	Nav	ET	Tilpasset nav	Pris
8”									
STF4200	2.50 x 8	4.00-8	Grå	Sveist	3x88.5	65.1	0	-	**415,-**
STF4210	2.50 x 8		Grå	Sveist	4x101	68	0	-	**435,-**
STF4220	2.50 x 8		Sølv	Sveist	4x100	60	0	B7040,B7039A,4571	**220,-**
STF4230	2.50 x 8		Sølv	Sveist	5x115	80	0	4530, 4572, B7045, 4605, 4632	**232,-**
STF4242	3.00 x 8	4.00/5.00-8	Sølv	Delt 3.0 mm	5x115	80	0		**518,-**
STF4250	3.00 x 8	5.00-8	Sølv	Sveist	4x100	60	0	B7039A,4571,B7040	**325,-**
STF4260	3.00 x 8		Sølv	Sveist	4x101	68	0	-	**350,-**
STF4270	3.00 x 8		Sølv	Sveist	5x115	80	0	4605, 4610, 4612, 4530, 4572, B7045, 4632, B7045A	**325,-**
STF4273	3.75 x 8	5.00x8, 125/75R8	Sølv	Forst. 5mm	5x115	80	0		**982,-**
STF4281	5.50 x 8	LP190-8	Sølv	Sveist	5x115	80	0		**450,-**
STF4282	5.50 x 8	16.5-6.50/LP190-8	Sølv	Sveist	4x100	60	0	4571, B7040, B7039A	**410,-**
STF4284	7.00 x 8	18x8.50-21x11.00-8	Sølv	Sveist	4x100	60	0		**395,-**
STF4285	7.00 x 8		Rød	Sveistrød	5x115	80	0	4530,4572,4632	**355,-**
STF4288	8.50 x 8	22x11.00-8	Sølv	Sveist	4x100	60	0	4570, 4632	**505,-**
STF4290	4.33 x 8	18x7-8 truck	Rød	Delt	6x140	100	0	4614, 4540, 4550	**785,-**
9”									
STF4300	4.00 x 9	6.00-9	Rød	Sveist	5x115	80	0	4605, 4610, 4530, 4572, B7045	**425,-**
STF4310	4.00 x 9		Rød	Delt	5x115	80	0		**515,-**
STF4316	4.00 x 9		Rød	Delt	6x140	100	0	4540, 4550, 4614, 4575, 4576, 4635	**1450,-**
STF4318	6.00 x 9	21x8-9	Rød	Delt	6x140	100	0		**1735,-**
10”									
STF4320	3.50 x 10	5.00/145-10	Sølv	Sveist	4x100	60	0	4571, 4570, B7039A	**350,-**
STF4330	3.50 x 10		Sølv	Sveist	4x101	68	0	-	**345,-**
STF4340	3.50 x 10		Sølv	Sveist	5x115	80	0	4530, 4572, B7045	**580,-**
STF4360	5.50 x 10	7.50-10 (9.00-10)	Sølv	Delt	6x140	100	0	4614, 4550, 4576	**1325,-**
STFB5055C	6.00 x 10	195/55, 20.5x8.0-10	Sølv	Sveist	5x112	67	0	-	**750,-**
STF4371	6.00 x 10	20x8.00-10	Sølv	Sveist	4x100	60	0	4571, 4570, 7039A	**585,-**
STF4376	7.00 x 10	20x10.00-10	Sølv	Sveist	4x100	60	0		**750,-**
STF4382	7.00 x 10		Sølv	Sveist	5x115	80	0	4530, 4572, B7045	**750,-**
STF4351	8.50 x 10	20x11/12.5, 20.5x10	Sølv	Sveist	4x100	60	0	4570, 4571	**655,-**
12”									
STFB5056	4.00 x 12	6.00-12, 155/70R12	Sølv	Sveist	4x100	60	0	4570, 4571	**570,-**
STFB5062	7.00 x 12	10.0/80-12 Landbruk	Sølv	Sveist	5x115	80	0	4530, 4572, B7045 B7045A	**990,-**
STF4398	7.00 x 12	23x10.50-12 Gress	Sølv	Sveist	5x115	80	0		**832,-**
STF4400	7.00 x 12	8.50/10.0/80-12	Sølv	Sveist	6x140	100	0	4540, 4550, 4576	**1350,-**
STF4397	8.50 x 12	25x10/11-12	Sølv	Sveist	4x100	60	0	4570	**955,-**
STF4404	10.50 x 12	26x12.00-12	Sølv	Sveist	5x115	80	0	4530, 4572, B7045	**1610,-**
13” t.o.m 15”									
STF4405	4.50 x 13	155/80-185/70 R13	Sølv	Sveist	4x100	60	ET30	-	**460,-**
STFB5069	4.50 x 13	155R13, 165R13	Sølv	Sveist	5x112	66	ET30	-	**585,-**
STFB5067A	5.50 x 13	185/70R13	Sølv	Sveist	5x112	66	ET30	-	**810,-**
STF4408	5.50 x 14	185/65R14 195/70R14	Sølv	Sveist	4x100	60	ET30	-	**685,-**
STF4409	5.50 x 14		Sølv	Sveist	5x112	67	ET30	-	**670,-**
STF4406	6.75 x 14.5	200/60-14.5	Sølv	Sveist	5x115	80	0	4530, B7045	**1190,-**
STFB5071	5.50 x 15	175/65R15	Sølv	Sveist	5x112	67	ET30	-	**690,-**

Landbruksfelger f.o.m 15”, Se vår landbruksliste.

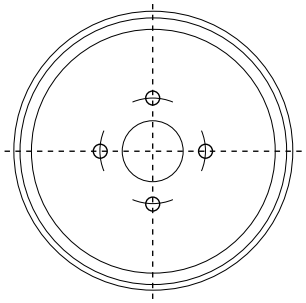

NAV FOR GAFFELMONTERING

	Nav	Lager	Boltsirkel	Nav	Boltstørrelse mm	Gaffel vidde mm	Belastning v/ 40km/t	Pris
NAV4605	GAF-3511	2x6205	5x115	80	M12x1.5	145/ø17	750	**735,-**
NAV4610	GAF-7035	2x6206	5x115	80	M12x1.5	145/ø20,4	1000	**1110,-**
NAV4612	GAF-3389	2x30206	5x115	80	M12x1.5	180/ø20	900	**2340,-**
NAVB7036	7036	2x6206	5x115	80	M12x1.5	180/ø20,4	1000	**1450,-**
NAV4614	GAF-9486	2x32207	6x140	100	M16x1.5	250/ø24	2200	**3790,-**
NAV4728	Stålbolt til	4614			M24x360			**225,-**
NAV4630	42S-5519	2x30207	6x140	100	M16x1.5	225 m/bolt	1200	**4065,-**
NAV4630UF	42 u/fester	2x30207	6x140	100	M16x1.5	225 m/bolt	1200	**3560,-**

LØST NAV UTEN AKSELTAPP

AKSELTAPP

	Boring	Lager	Boltstørrelse i mm	Belastning v/ 40 km/t	Pris		Diam. i mm	Pris
NAV4530/21	80-115- 5	30205-30207	M12x1.5	900	875,-	RW4831	45	**352,-**
NAV4540/22	100-140- 6	30206-30209	M16x1.5	1.685	1485,-	RW4841	60	**625,-**
NAV4550/23	100-140- 6	30207-30210	M16x1.5	2.100	1785,-	RW4851	65	**730,-**

NAV MED AKSELTAPP

	Nav	Lager	Boltsirkel	Nav	Akseltapp dim./lengde	Boltdiameter mm	Belastning v/ 40 km/t	Pris
NAVB7040	7040	30204-30205	4x100	59	Ø 35x200	M12x1.5	425	**780,-**
NAV4571	7041	30204-30206	4x100	56	Ø 40x200	M12x1.5	650	**755,-**
NAV4570	1006	30204-30206	4x100	57	40x40x215	M12x1.5	700	**595,-**
NAV4572	1005	30204-30205	5x115	80	Ø 35x100	M12x1.5	500	**685,-**
NAVB7045	7045	30205/30207	5x115	80	Ø 40x200	M12x1.5	915	**890,-**
NAV4575	7058	30208-30211	6x205	161	Ø 60x200	M18X1.5	1900	**1845,-**
NAV4576	1024	30208-30211	6x205	161	60x60x355	M18X1.5	2400	**1770,-**
NAV4580	1027	30209-30212	6x205	161	70x70x300	M18x1.5	2800	**2260,-**
NAV4582	1034	32210-32213	6x205	161	80x80x350	M18x1.5	3400	**2500,-**
NAVB7075	skaffevare	32211-32215	8x275	221	90x90x475	M22x1.5	4500	**4925,-**

NAV MED AKSELTAPP OG BREMS (av/på)

	Nav	Lager	Boltsirkel	Nav	Akseltapp	Boltdiameter mm	Belastning v/ 40 km/t	Brems	Pris
NAVN670-27	Sylinder for utv. montering								**1020,-**
NAVB7039A	7039A	30204-30205	4x100	56	Ø35x200	M12x1.5	425	140-30	**1780,-**
NAV4632	2005	30204-30205	5x115	80	Ø35x100	M12x1.5	500	135-30	**1370,-**
NAVB7045A	7045A	30205-30207	5x115	80	Ø40x200	M12x1.5	900	200-40	**1333,-**
NAV4635	2020	30206-30209	6x205	161	60x60x200	M18x1.5	2000	250-40	**1930,-**
NAVB7097	Tüv godkjent	30208-30211	6x205	161	60x60x201	M18x1.5	2200	300-60	**4450,-**
NAV4640	3027	30208-30213	6x205	161	70x70x300	M18x1.5	2750	300-60	**3910,-**
NAV4645	3046	32211-32215	6x205	161	90x90x350	M18x1.5	4500	300-90	**7330,-**
NAVB7099	7099 (H)	32211-32215	8x275	221	90x90x375	M22x1.5	4500	350-100	**9100,-**
NAV4647	3048	32212-32215	8x275	221	90x90x350	M18x1.5	4500	300-90	**6950,-**

(H) = Hydraulisk Cylinder

GALVANISERTE GAFLER

PLATE 100X100MM

	Type	Utførselse	Gaffelbredde mm	Max Belastning Kg	For Dekkdimensjon	Løs gaffel Pris
DGT						
RW4905-08	DGT	Med Tapp			3.00-4, 4.00-4 og 4.00-6	**485,-**
DGP						
RW4910	DGP- 8	Dreibar gaffel m/plate	90	200	2.50-3	**615,-**
RW4912	DGP-10		120	300	3.00-4	**615,-**
RW4914	DGP-12		120	350	4.00-4	**615,-**
RW4915	DGP-14		120	350	4.00-6	**685,-**
RW4916	DGP-16		120	400	4.00-8	**1100,-**
FGP						
RW4918	FGP- 8	Fast gaffel m/plate	90	200	2.50-3	**335,-**
RW4920	FGP-10		90	300	3.00-4	**335,-**
RW4922	FGP-12		120	350	4.00-4	**335,-**
RW4923	FGP-14		120	350	4.00-6	**335,-**
RW4925	FGP-16		120	400	4.00-8	**405,-**
TILBEHØR						
RWB6035	Brems	til art. 4903-4907 og 4910-4914				**315,-**

PART #	Merke	Dekkdimensjon	Pris
6”			
RW3405	Røwde	13x6.50/15x6.00/LP 140 - 6	**164,-**
8”			
RW3409	Røwde	4.00 - 8	**85,-**
SX4005008	Starmaxx	4.00/5.00 - 8	**45,-**
RW3410	Røwde	5.00/18 x 7/LP 190 - 8	**95,-**
SX1878	Starmaxx	18x7.00-8	**95,-**
9”			
SX6009	Starmaxx	6.00 - 9	**65,-**
SX2189	Starmaxx	21x8 - 9	**95,-**
RW3420	Røwde	6.00/21x8 - 9	**120,-**
10”			
RW3430	Røwde	6.50/7.50/9.5 - 10	**125,-**
SX65010	Starmaxx	6.50 - 10 23x9.00 - 10	**72,-**
12”			
RW3434	Røwde	7.00 - 12	**155,-**
SX70012	Starmaxx	7.00 - 12	**80,-**
SX271012	Starmaxx	27x10.00 - 12	**165,-**
15”			
RW3437	Røwde	250/300 - 15	**199,-**
RW3438	Røwde	6.50/7.00/7.50/8.15/8.25 - 15	**205,-**
SX81582515	Starmaxx	8.15/8.25 - 15	**95,-**
16”			
RW3442	Røwde	6.50/7.00 - 16	**155,-**
SX70016	Starmaxx	7.00 - 16	**150,-**
RW3443	Røwde	7.50/8.25 - 16	**155,-**
20”			
RW3444	Røwde	6.50/7.50 - 20	**199,-**
RW3445	Røwde	8.25/9.00 - 20	**220,-**
RW3446	Røwde	10.00/12.00 - 20	**223,-**
SX10111220	Starmax	10.00/12.00 - 20	**210,-**
24-25”			
RW3449	Røwde	13.00/14.00 - 24/25	**385,-**
RW3450	Røwde	16.00 - 24/25	**490,-**
RW3451	Røwde	20.50 - 25	**900,-**
RW3455	Røwde	23.50/26.50 - 25	**585,-**

SLANGER
SMÅDEKK TR13 OG TR87/DIN7777

Dimensjon	Ventil	Merke	Varenummer	Pris	Merke	Varenummer	Pris
2.50/3.00-4	TR13	Norgesdekk	SL25304TR13	**48,-**	Røwde	RW3021	**63,-**
3.00-4	TR13	Norgesdekk	GT3004TR13	**43,-**			
3.50/4.00-4	TR13	Norgesdekk	S1127613	**52,-**	Røwde	RW3031	**71,-**
2.00x6	TR13	Norgesdekk	S1SL26TR13	**42,-**	Røwde	RW3050	**80,-**
3.50/4.00-6	TR13	Norgesdekk	GT4006TR13	**72,-**	Røwde	RW3060	**69,-**
2.50-8	TR13				Røwde	RW3072	**60,-**
3.50/4.00-8	TR13	Norgesdekk	GT3504008TR13	**73,-**			
4.00-8	TR13	Norgesdekk	GTSL48TR13	**64,-**	Røwde	RW3070	**80,-**
5.00-8	TR13	Norgesdekk	GTSL58TR13	**83,-**	Røwde	RW3080	**129,-**
4.00-9	TR13	Norgesdekk	STC272313	**112,-**			
6.00-9	TR13	Norgesdekk	GTSL69TR13	**100,-**			
3.00/3.50/4.00-10	TR13	Norgesdekk	GTSL410TR13	**66,-**	Røwde	RWB1852A	**88,-**
5.00-10	TR13	Norgesdekk	GTSL510TR13	**81,-**			
7.50-10	TR13				Røwde	RW3130	**196,-**
9.00/9.50-10	TR13				Røwde	RW3140	**385,-**
560X140-12	TR13	Norgesdekk	GT6191100	**200,-**			
12.5x2 1/4	TR13				Røwde	RWB1181	**65,-**
610x145-13	TR13				Røwde	RW6191200	**130,-**
645X160-14	TR13				Røwde	RW1295500	**132,-**
280/85-16	TR13				Røwde	RW3841	**320,-**

Dimensjon	Ventil	Merke	Varenummer	Pris	Merke	Varenummer	Pris
200x50 | 8x2 |	TR87	Norgesdekk	SL29800004	**28,-**	Røwde	RW3001	**65,-**
2.50-3	TR87	Norgesdekk	S1SL253DIN7777	**56,-**	Røwde	RW3010	**63,-**
2.50/3.00-4	TR87	Norgesdekk	GT3004TR87	**44,-**	Røwde	RW3020	**63,-**
2.50/3.00-4	TR87	Norgesdekk	SL2530DI77	**48,-**			
3/3.5/4.1-4	TR87	Norgesdekk	SL127620	**54,-**	Røwde	RW3030	**74,-**
9x3.50-4	TR87	Norgesdekk	SL126241	**57,-**			
11x4-4 (12x5-4)	TR87	Norgesdekk	SL127637	**57,-**			
11x7-4	TR87	Norgesdekk	S1127903	**105,-**			
11X6.00-5	TR87	Norgesdekk			Røwde	RW3076	**95,-**
4.10/3.50-5	TR87	Norgesdekk	SL127699	**88,-**	Røwde	RW3035	**80,-**
11x4.00-5 (90/90-5)	TR87	Norgesdekk	STC126333	**56,-**			
3.50-5	TR87	Norgesdekk	STC127699	**88,-**			
2.00x6/10x2 90/30	TR87				Røwde	RW3051	**80,-**
13X5.00/LP 140-6	TR87				Røwde	RW3068	**110,-**
15x600/13x650-6	TR87				Røwde	RW3069	**115,-**
4.10/3.50-6	TR87				Røwde	RW3062	**75,-**
3.50/4.00-8	TR87	Norgesdekk	GTSL48TR87	**73,-**	Røwde	RW3071	**79,-**
300-8	TR87				Røwde	RW1170500	**86,-**
4.00-8 (125/75-8)	TR87				Røwde	RW3661	**182,-**
16x6.50/7.50 190-8	TR87	Norgesdekk	GTSL16658TR87	**78,-**	Røwde	RW3091	**132,-**
6.00-9	TR87	Norgesdekk	GTSL69TR87	**94,-**			
2.50/2.75-10	TR87				Røwde	RWB1851	**70,-**
3.50/4.00-10	TR87				Røwde	RWB1853	**88,-**
3.00/3.50-10	TR87	Norgesdekk	S1263250	**114,-**	Røwde	RWB1852	**85,-**
12.5x2 1/4 90/90	TR87				Røwde	RWB1181A	**70,-**
TR87 og DIN7777 er nesten identiske. Flere av TR87 slangene utlistet over kan være DIN7777 selv om de er merket DIN7777							

TR13

TR87
DIN7777

Dimensjon	Ventil	Merke	Varenummer	Pris	Merke	Varenummer	Pris
13x5.0-6 (145/70-6) LP140	TR13	Norgesdekk	SL154114	**119,-**	Røwde	RW3067	**96,-**
13x6.50-6	TR13	Norgesdekk	SL126418	**121,-**			
145/70-6	TR13	Norgesdekk	GT145706TR13	**65,-**			
15x6.00-6	TR13	Norgesdekk	GT1566TR13	**70,-**	Røwde	RW1178800	**110,-**
16x8-7/18x7-7	TR13				Røwde	RWB1884	**140,-**
16x650/190-8	TR13	Norgesdekk	GTSL16658TR13	**83,-**	Røwde	RW3090	**128,-**
18x8.50/9.50-8	TR13	Norgesdekk	GTSL18958TR13	**113,-**	Røwde	RW3082	**160,-**
20x7-8/20x90-8	TR13				Røwde	RWB1886	**160,-**
20x8/10.00-8	TR13	Norgesdekk	GTSL20108TR13	**113,-**	Røwde	RW3084	**214,-**
22x1100-8	TR13	Norgesdekk	GTSL22118TR13	**113,-**			
20x10.00/11.00-9	TR13	Norgesdekk	STC126692	**182,-**	Røwde	RWB1894A	**205,-**
25x12-9	TR13	Norgesdekk	GT25129	**168,-**			
20x8/10.00-10	TR13	Norgesdekk	GTSL201010TR13	**116,-**	Røwde	RW3132	**198,-**
21X7.00-10	TR13				Røwde	RWB1897A	**185,-**
22X10.00/11.00-10	TR13				Røwde	RWB1900	**205,-**
22X8.00/9.00-10	TR13				Røwde	RWB1898	**205,-**
23X8.00/10.00-10	TR13				Røwde	RWB1901	**205,-**
25X11.00/12.00-10	TR13				Røwde	RWB1901A	**215,-**
24X8.00/10.00-11	TR13				Røwde	RWB1902	**210,-**
23x8.5/10-12	TR13	Norgesdekk	GTSL231012TR13	**156,-**	Røwde	RW3152	**241,-**
25x10-12	TR13	Norgesdekk	GT251012TR13	**217,-**			
25x8-12	TR13	Norgesdekk	GT25812TR13	**166,-**			
26x12-12	TR13	Norgesdekk	GTSL261212TR13	**156,-**	Røwde	RW3151	**270,-**
26x9-14	TR13	Norgesdekk	GT26914TR13	**171,-**			
27x9-14	TR13	Norgesdekk	GT27914TR13	**171,-**			

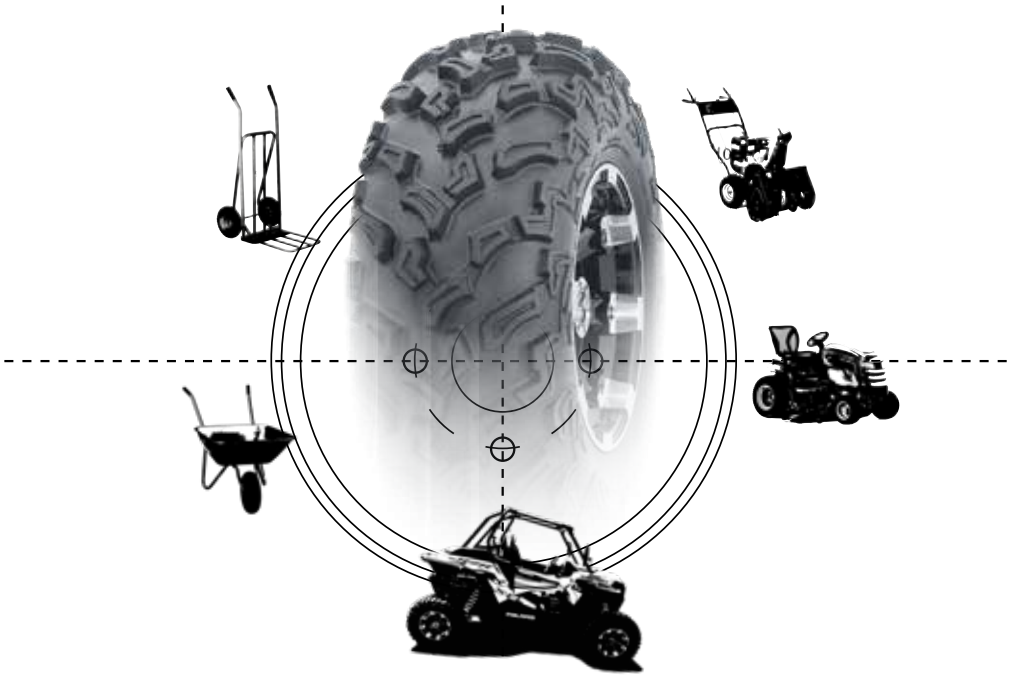

SLANGER

TILHENGERE - BILER - CAMPINGVOGNER

Dimensjon	Ventil	Merke	Varenummer	Pris	Merke	Varenummer	Pris
8”							
3.50/4.00-8	TR13	Norgesdekk	GT3504008TR13	**73,-**			
5.00-8	TR13	Norgesdekk	GTSL58TR13	**83,-**	Røwde	RW3080	**129,-**
9”							
6.00-9	TR13	Norgesdekk	GTSL69TR13	**100,-**			
10”							
3.00/3.50/4.00-10	TR13	Norgesdekk	GTSL410TR13	**66,-**	Røwde	RWB1852A	**88,-**
5.00-10	TR13	Norgesdekk	GTSL510TR13	**81,-**			
145R10	TR13	Norgesdekk	GTSL14510TR13	**66,-**	Røwde	RW3803	**102,-**
12”							
4.00-12	TR13	Norgesdekk	GTSL412TR13	**72,-**	Røwde	RW3141	**132,-**
125R12	TR13	Norgesdekk	GTSL12512TR13	**76,-**			
135/145R12	TR13	Norgesdekk	GTSL14512TR13	**81,-**	Røwde	RW3805	**112,-**
155R12	TR13	Norgesdekk	GTSL15512TR13	**89,-**			
5.00/6.00-12	TR13	Norgesdekk	GTSL612TR13	**89,-**	Røwde	RW3143	**175,-**
13”							
135/145R13	TR13	Norgesdekk	GTSL14513TR13	**81,-**	Røwde	RW3807	**144,-**
155/165R13	TR13	Norgesdekk	GTSL16513TR13	**92,-**	Røwde	RW3809	**138,-**
175/185R13	TR13	Norgesdekk	GTSL18513TR13	**127,-**	Røwde	RW3811	**130,-**
14”							
135/145R14	TR13	Norgesdekk	GTSL14514TR13	**87,-**	Røwde	RW3815	**100,-**
155/165R14	TR13	Norgesdekk	GTSL16514TR13	**96,-**	Røwde	RW3817	**125,-**
175/185R14	TR13	Norgesdekk	GTSL18514TR13	**102,-**	Røwde	RW3819	**125,-**
195/205R14	TR13	Norgesdekk	GTSL20514TR13	**117,-**	Røwde	RW3821	**155,-**
215/225-14	TR13				Røwde	RWB2028	**173,-**
15”							
125R15	TR13	Norgesdekk	GTSL12515TR13	**74,-**	Røwde	RW3158	**147,-**
135R15	TR13	Norgesdekk	GTSL13515TR13	**81,-**			
155/165R15	TR13	Norgesdekk	GTSL16515TR13	**98,-**	Røwde	RW3825	**134,-**
175/185R15	TR13	Norgesdekk	GTSL18515TR13	**105,-**	Røwde	RW3827	**150,-**
195/205R15	TR13	Norgesdekk	GTSL20515TR13	**120,-**	Røwde	RW3829	**173,-**
215/225R15	TR13	Norgesdekk	GTSL22515TR13	**133,-**	Røwde	RW3831	**176,-**
30x9.5R15	TR13	Norgesdekk	GTSL309515TR13	**182,-**			
31x10/11-15	TR13	Norgesdekk	GTSL311115TR13	**182,-**			
16”							
175/185R16	TR13	Norgesdekk	GTSL18516TR13	**110,-**	Røwde	RWB2036	**144,-**
195/205R16	TR13	Norgesdekk	GTSL20516TR13	**124,-**	Røwde	RW3839	**176,-**
215/225R16	TR13	Norgesdekk	GTSL22516TR13	**165,-**	Røwde	RW3840	**203,-**

TR13

Dimensjon	Ventil	Merke	Varenummer	Pris	Merke	Varenummer	Pris
8”							
21X12,00/22x11,0-8	TR4				Røwde	RW3083	**200,-**
22x10.00/11.00/12.00-8	TR6	Bohnenkamp	STC154107	**131,-**			
9”							
25x12,00-9	TR4				Røwde	RW3118	**265,-**
10”							
21/7-10: 23/8/10	TR6	Bohnenkamp	STC298000235	**151,-**			
4,00-10	TR4	Bohnenkamp	STC263274	**93,-**			
11”							
24/9-11 (KRT=30)	TR4	Slanger	S1SL24911TR6	**171,-**			
12”							
80/100-2,75-12	TR4	Slanger	S1974530	**81,-**			
3,00-12	TR4	Bohnenkamp	STC263298	**79,-**	Røwde	RWB1858	**95,-**
25X8,00/10,00-12	TR4				Røwde	RWB1903	**245,-**
14”							
2,25/2,50-14	TR4				Røwde	RW39412	**110,-**
2,75/3,00-14	TR4	Slanger	S127530014TR4	**139,-**			
3,50-14	TR4	Bohnenkamp	STC263335	**132,-**			
16”							
2,00-16 (20x2)	TR6				Røwde	RWB1864	**79,-**
2,25/2,50-16	TR4	Bohnenkamp	STC263359	**123,-**	Røwde	RW39400	**93,-**
2,75/3,00-16	TR4				Røwde	RW39401	**110,-**
3,25/3,50-16	TR4	Bohnenkamp	STC263366	**156,-**	Røwde	RW39402	**125,-**
3,50/4,60-16	TR4	Bohnenkamp	STC263373	**102,-**			
17”							
2,25-2,50-17	TR4	Bohnenkamp	STC524451	**96,-**	Røwde	RW39403	**115,-**
2,50/3,00-17	TR4	Bohnenkamp	STC263380	**112,-**			
4,10/4,60-17	TR4	Bohnenkamp	STC263397	**178,-**			
18”							
2,50/2,75-18	TR4				Røwde	RW39404	**120,-**
3,00/-3,60-18	TR4	Bohnenkamp	STC263434	**149,-**	Røwde	RW39405	**140,-**
3,25/3,50/4,10/4,60-18	TR4	Bohnenkamp	STC263458	**157,-**			
19”							
2,00/2,50-19	TR4	Bohnenkamp	STC263540	**155,-**	Røwde	RW39406	**115,-**
2,50/2,75-19	TR4	Bohnenkamp	STC263472	**135,-**			
275/300-19	TR4				Røwde	RW39407	**120,-**
3,25/2,50/4,10-19	TR4	Bohnenkamp	STC263496	**167,-**	Røwde	RW39408	**145,-**
21”							
2,50-80/90-21	TR4	Bohnenkamp	STC263502	**164,-**			
2,75/3,00-21	TR4				Røwde	RW39409	**140,-**
3,00-90/90-21	TR4	Bohnenkamp	STC263519	**159,-**			
23”							
2,75/3,00-23	TR4	Bohnenkamp	STC263526	**199,-**			

TR4 TR6

SLANGER
LANDBRUK 9”- 16,5”

Dimensjon	Ventil	Merke	Varenummer	Pris	Merke	Varenummer	Pris
9”							
6,00 - 9	TR15				Røwde	RW3110	**150,-**
10”							
7,50-10 TR15	TR15	Norgesdekk	SL7510TR15	**133,-**			
12”							
10.0/80-12	TR15	Norgesdekk	GTSL108012TR15	**156,-**	Røwde	RW3150	**214,-**
27x10.50-12	TR15	Norgesdekk	GTSL2712TR15	**144,-**			
27X950/1050-12	TR15	Norgesdekk	S1SL27105012TR15	**180,-**			
7.00-12	TR15	Norgesdekk	GTSL712TR15	**117,-**	Røwde	RW3146	**185,-**
13”							
9,00-13	TR15				Røwde	RW3156	**260,-**
14,5”							
200/60-14,5	TR15	Norgesdekk	S1SL20060145TR15	**142,-**	Røwde	RW3157	**163,-**
15”							
4.00/5.00-15	TR15	Norgesdekk	GTSL515TR15	**74,-**			
7,5-15	TR15	Norgesdekk	GT75015TR15	**146,-**			
10/11,00-15	TR15	Norgesdekk	GTSL1115TR15	**183,-**			
12.5/80-15	TR15	Norgesdekk	GTSL12515TR15	**180,-**	Røwde	RW3172	**335,-**
27x8.50-15	TR15	Norgesdekk	GTSL2785015TR15	**120,-**	Røwde	RW3912	**218,-**
29x12.50-15	TR15	Norgesdekk	GTSL2912515TR15	**166,-**			
31x12,50/33x15,5-15	TR15				Røwde	RWB2648	**325,-**
31x15.5-15	TR15	Norgesdekk	GTSL3115515TR15	**289,-**			
15,3”							
10,0/75-15,3	TR15	Norgesdekk	GTSL107515TR15	**201,-**	Røwde	RW3160	**295,-**
11,5/80-15,3	TR15	Norgesdekk	GTSL11580153TR15	**182,-**	Røwde	RW3170	**315,-**
15,5”							
280/60-15,5	TR15				Røwde	RW1192100	**315,-**
400/60-15.5	TR15	Norgesdekk	GTSL40060155TR15	**316,-**	Røwde	RW3180	**419,-**
500/55-15,5	TR15	Bohnenkamp	STC154701	**565,-**	Røwde	RW3182	**620,-**
16”							
10.00-16	TR15	Norgesdekk	GTSL1016TR15	**210,-**	Røwde	RW3781	**285,-**
10.00-16	TR218A	Norgesdekk	GTSL1016TR218A	**220,-**			
10.5/65-16	TR15	Norgesdekk	GTSL1056516TR15	**159,-**	Røwde	RW3204	**227,-**
11.00-16	TR15	Norgesdekk	GTSL1116TR15	**288,-**	Røwde	RW3782	**315,-**
11.00-16	TR218A	Norgesdekk	GTSL1116TR218A	**325,-**			
13,0/55-16	TR15				Røwde	RW3206	**425,-**
13.0/75-16	TR15	Norgesdekk	GTSL137516TR15	**265,-**			
14.0/65-16	TR15	Norgesdekk	GTSL146516TR15	**265,-**	Røwde	RW3220	**387,-**
4,50-16	TR15	Norgesdekk	SL45016TR15	**77,-**			
4.00/4.50-16	TR15	Norgesdekk	GTSL45016TR15	**80,-**			
5.00/5.50-16	TR15	Norgesdekk	GTSL55016TR15	**105,-**	Røwde	RWB2819	**142,-**
6,00/6,50-16	TR15	Norgesdekk	ER111660065016	**150,-**			
6.00/6.50-16	TR15	Norgesdekk	GTSL65016TR15	**118,-**	Røwde	RW3777	**163,-**
7.00/7.50-16	TR15	Norgesdekk	GTSL75016TR15	**128,-**	Røwde	RW3779	**210,-**
7.50-16	TR218A	Norgesdekk	GTSL75016TR218A	**144,-**			
9.00-16	TR15	Norgesdekk	GTSL916TR15	**210,-**	Røwde	RW3780	**260,-**
9.00-16	TR218A	Norgesdekk	GTSL916TR218A	**210,-**			
16,5”							
10-16.5	TR15	Norgesdekk	GTSL10165TR15	**175,-**	Røwde	RW3916	**337,-**
12-16.5	TR15	Norgesdekk	GTSL12165TR15	**218,-**	Røwde	RW3918	**288,-**

TR15

TR218A

Dimensjon	Ventil	Merke	Varenummer	Pris	Merke	Varenummer	Pris
17”							
15,0/55-17	TR15	Norgesdekk	ND155517TR15	**393,-**	Røwde	RW3224	**438,-**
19,0/45-17	TR15	Norgesdekk	S11904517	**508,-**	Røwde	RW3226	**565,-**
500/50-17	TR15	Bohnenkamp	STC137476	**565,-**			
17,5”							
400/55-17,5 (350/60)	TR15				Røwde Twin	RW1192300	**1120,-**
18”							
10.5/80-18	TR15	Norgesdekk	GTSL10518TR15	**242,-**	Røwde	RW3232	**295,-**
10.5/80-18	TR218A	Norgesdekk	GTSL10518TR218A	**209,-**			
12.5/80-18	TR218A	Norgesdekk	GTSL12518TR218A	**280,-**			
12.5/80-18	TR15	Norgesdekk	GTSL12518TR15	**262,-**	Røwde	RW3234	**375,-**
13.0/65-18	TR15	Norgesdekk	GTSL136518TR15	**262,-**			
15.0/70-18	TR218A	Norgesdekk	GTSL157018TR218A	**310,-**			
15.0/70-18	TR15	Norgesdekk	GTSL157018TR15	**262,-**	Røwde	RW3236	**539,-**
15.0/70-18	TR15	Norgesdekk	S1157018TR15	**262,-**			
4,00-18	TR15	Norgesdekk	S1SL418TR15	**172,-**			
7.00/7.50-18	TR15	Norgesdekk	GTSL75018TR15	**163,-**	Røwde	RW3783	**241,-**
19”							
4.00-19	TR15	Norgesdekk	GTSL419TR15	**97,-**	Røwde	RW3785	**165,-**
6.00-19	TR15	Norgesdekk	GTSL619TR15	**138,-**	Røwde	RW3786	**220,-**
20” (508)							
10.5/80-20	TR15	Norgesdekk	GTSL10520TR15	**211,-**	Røwde	RW3791	**350,-**
10.5/80-20	TR218A	Norgesdekk	GTSL10520TR218A	**229,-**			
11,2/10-20	TR218A				Røwde	RW3704	**375,-**
12.5/80-20	TR15	Norgesdekk	GTSL12520TR15	**308,-**	Røwde	RW3792	**497,-**
12.5/80-20	TR218A	Norgesdekk	GTSL12520TR218A	**324,-**			
14.5/80-20	TR218A	Norgesdekk	GTSL14520TR218A	**456,-**			
14.5/80-20	TR15	Norgesdekk	GTSL8020TR15	**415,-**	Røwde	RW3793	**495,-**
16.0/70-20	TR15	Norgesdekk	GTSL7020TR15	**415,-**	Røwde	RW3795	**623,-**
16.0/70-20	TR218A	Norgesdekk	GTSL7020TR218A	**470,-**			
20/70-20 (20/70-508)	TR15	Norgesdekk	SL682020070030	**798,-**			
6.00/6.50-20	TR15	Norgesdekk	GTSL65020TR15	**156,-**			
7.50-20	TR15	Norgesdekk	GTSL75020TR15	**192,-**	Røwde	RW3790	**235,-**
8,3/9,5-20	TR218A				Røwde	RW3702	**305,-**
9.5/9-20	TR218A	Norgesdekk	GTSL920TR218A	**259,-**			
22”							
8,3/9,5-22	TR218A	Norgesdekk	SL154510	**240,-**			
22,5”							
400/55/60-22,5	TR218A				Røwde	RW1192400	**1190,-**
500/45-22,5	TR218A				Røwde	RW1192500	**1225,-**
500/60-22,5	TR218A	Norgesdekk	S1712250060020	**1058,-**	Røwde	RW1192600	**1378,-**
600/45-22,5	TR218A	Norgesdekk	SL60050225	**1072,-**			
600/50/22,5	TR218A	Norgesdekk	SL712260050020	**1487,-**			
600/50-22,5	TR218A	Norgesdekk	RW1192700	**1450,-**	Røwde	RW1163000	**2210,-**
600/55-22,5	TR218A	Norgesdekk	S1712260055020	**1058,-**			
700/40-22,5	TR218A	Norgesdekk	ER70040225	**1432,-**	Røwde	RW1175200	**2482,-**

SLANGER
LANDBRUK 24”- 34”

Dimensjon	Ventil	Merke	Varenummer	Pris	Merke	Varenummer	Pris
24”							
8,3/9,5-24	TR218A	Norgesdekk	GTSL839524TR218A	**296,-**			
8.3/8-24	TR218A	Norgesdekk	GTSL8324TR218A	**233,-**	Røwde	RW3706	**340,-**
9.5/9-24	TR218A	Norgesdekk	GTSL95924TR218A	**296,-**	Røwde	RW3708	**337,-**
11.2/10-24	TR218A	Norgesdekk	GTSL11224TR218A	**345,-**	Røwde	RW3710	**441,-**
12.4/11-24	TR218A	Norgesdekk	GTSL12424TR218A	**423,-**	Røwde	RW3712	**524,-**
13.6/12-24	TR218A	Norgesdekk	GTSL13624TR218A	**395,-**	Røwde	RW3714	**571,-**
14.9/13-24	TR218A	Norgesdekk	GTSL14924TR218A	**480,-**	Røwde	RW3716	**629,-**
15.5/80-24	TR218A	Norgesdekk	GTSL15524TR218A	**496,-**			
16.5/80-24	TR218A	Norgesdekk	GTSL16524TR218A	**531,-**			
16.9/14-24	TR218A	Norgesdekk	GTSL16924TR218A	**542,-**	Røwde	RW3718	**774,-**
26”							
14.9/13-26	TR218A	Norgesdekk	GTSL14926TR218A	**489,-**	Røwde	RW3720	**575,-**
16.9/14-26	TR218A	Norgesdekk	GTSL16926TR218A	**489,-**	Røwde	RW3722	**785,-**
18.4/15-26	TR218A	Norgesdekk	GTSL18426TR218A	**606,-**	Røwde	RW3724	**830,-**
23.1/18-26	TR218A	Norgesdekk	GTSL23126TR218A	**1253,-**	Røwde	RW3728	**1195,-**
28,1-26	TR218A	Norgesdekk	S1SL281L26TR218	**1425,-**			
750/65-26	TR218A				Røwde	RWB3030	**1268,-**
26,5”							
400/60/65-26,5	TR218A				Røwde	RW1192800	**1335,-**
500/60-26,5	TR218A				Røwde	RW1163100	**1979,-**
500/60-26,5	TR218A				Røwde	RW1192900	**1560,-**
600/55-26,5	TR218A	Norgesdekk	S160055265218A	**1912,-**	Røwde	RW1193000	**1650,-**
600-650/55-26,5	TR218A				Røwde	RW1163200	**2943,-**
700/50-26,5	TR218A	Norgesdekk	ER700502651	**1726,-**	Røwde	RW1193100	**1650,-**
710/45-26,5	TR218A				Røwde	RW1163300	**3263,-**
28”							
9,5X28	TR218A	Norgesdekk	S1SL9528TR218	**436,-**	Røwde	RW1165700	**692,-**
11,2/10-28	TR218A	Norgesdekk	GTSL11228TR218A	**423,-**	Røwde	RW3732	**554,-**
12.4/11-28	TR218A	Norgesdekk	GTSL12428TR218A	**423,-**	Røwde	RW3734	**642,-**
13.6/12-28	TR218A	Norgesdekk	GTSL13628TR218A	**443,-**	Røwde	RW3736	**687,-**
14.9/13-28	TR218A	Norgesdekk	GTSL14928TR218A	**528,-**	Røwde	RW3738	**818,-**
16.9/14-28	TR218A	Norgesdekk	GTSL16928TR218A	**614,-**	Røwde	RW3740	**860,-**
30”							
14.9/13-30	TR218A	Norgesdekk	GTSL14930TR218A	**602,-**	Røwde	RW3742	**775,-**
15-30	TR218A	Norgesdekk	GTSL1530TR218A	**610,-**			
16.9/14-30	TR218A	Norgesdekk	GTSL16930TR218A	**594,-**	Røwde	RW3744	**944,-**
18,4/15-30	TR218A	Norgesdekk	GTSL18430TR218A	**697,-**	Røwde	RW3746	**1095,-**
23,1X30	TR218A	Norgesdekk	ER23130	**1707,-**	Røwde	RWB3048	**1095,-**
30,5							
800/65-30,5	TR218A				Røwde	RW1183400	**1795,-**
600/55/60-30,5	TR218A	Norgesdekk	ER6005560305	**1995,-**			
710/50-750/45 30,5	TR218A				Røwde	RW1164200	**3625,-**
700/50-800/45-30,5	TR218A				Røwde Twin	RW1164500	**2940,-**
32”							
8,3/95x32	TR218A	Norgesdekk	GT83809532	**438,-**	Røwde	RWB3051	**404,-**
11,2-32	TR218A				Røwde	RW1183500	**875,-**
12,4/11-32	TR218A	Norgesdekk	GT12432TR218	**537,-**	Røwde	RW3750	**765,-**
24,5-32	TR218A	Norgesdekk	GTSL24532TR218A	**1193,-**			
30,5-32	TR218A	Norgesdekk	GT30532TR218A	**1700,-**			
34”							
16.9/14-34	TR218A	Norgesdekk	GTSL16934TR218A	**724,-**	Røwde	RW3754	**1065,-**
18.4/15-34	TR218A	Norgesdekk	GTSL18434TR218A	**754,-**	Røwde	RW3756	**1210,-**
23,1-34	TR218A	Norgesdekk	GTSL23134TR218A	**1085,-**	Røwde	RWB3058	**1275,-**
600/65-710/55-34	TR218A				Røwde	RW1176500	**3385,-**

Dimensjon	Ventil	Merke	Varenummer	Pris	Merke	Varenummer	Pris
36”							
12.4/11-36	TR218A	Norgesdekk	GTSL12436TR218A	**494,-**	Røwde	RW3760	**769,-**
13.6/12-36	TR218A	Norgesdekk	GTSL13636TR218A	**522,-**	Røwde	RW3762	**792,-**
38”							
12.4/11-38	TR218A	Norgesdekk	GTSL12438TR218A	**562,-**			
13.6/12-38	TR218A	Norgesdekk	GTSL13638TR218A	**640,-**	Røwde	RW3770	**780,-**
14.9/13-38	TR218A	Norgesdekk	GTSL14938TR218A	**660,-**	Røwde	RW3771	**830,-**
15,5-38	TR218A	Norgesdekk	GTSL15538TR218A	**685,-**			
15-38	TR218A	Norgesdekk	GTSL1538TR218A	**697,-**			
16.9/14-38	TR218A	Norgesdekk	GTSL16938TR218A	**697,-**	Røwde	RW3772	**1028,-**
18,4-38	TR218A	Norgesdekk	GTSL18438TR218A	**740,-**	Røwde	RW3774	**1267,-**
20,8-38	TR218A	Norgesdekk	GTSL20838TR218A	**811,-**	Røwde	RWB3078	**1267,-**
600/55/60-38	TR218A				Røwde Twin	RW1162600	**2475,-**
650/60-38	TR218A				Røwde Twin	RW1162700	**2475,-**
700/65-38	TR218A				Røwde Twin	RW1162800	**3085,-**
42”							
11,2-42	TR218A				Røwde	RW3798	**860,-**
18,4-42	TR218A				Røwde	RW3799	**1555,-**
20.8/620/70-42	TR218A	Norgesdekk	GTSL20842TR218A	**997,-**	Røwde	RW3794	**1590,-**
9,5-42	TR218A	Norgesdekk	GT9542	**455,-**	Røwde	RW3797	**825,-**
44”							
8,3/9,5-44	TR218A	Norgesdekk	GT839544TR218A	**611,-**	Røwde	RW3788	**765,-**
46”							
12,4/11X46	TR218A	Norgesdekk	Eurostone12446	**888,-**	Røwde	RWB3086	**945,-**
48”							
9,5-48	TR218A				Røwde	RW3757	**620,-**
12,4/11-48	TR218A				Røwde	RW3759	**850,-**
11,2/10X48	TR218A	Norgesdekk	S1SL1121048TR218A	**573,-**	Røwde	RW3758	**650,-**

TR15 TR218A

SLANGER
TRUCK - INDUSTRI

Merke	Ventil	Merke	Varenummer	Pris	Merke	Varenummer	Pris
4”							
2.50/3.00-4	JS87	Norgesdekk	SL25304JS87	**48,-**			
6”							
13x5.0-6 (145/70-6)	JS87	Norgesdekk	SL1356JS87	**134,-**			
3.5/4.00-6	JS87	Norgesdekk	SL46J87	**72,-**			
8”							
18x7-8	JS2	Norgesdekk	GTSL1878JS2	**92,-**	Røwde	RW3662	**145,-**
4.00-8	JS2	Norgesdekk	SLSL48JS2	**59,-**			
5.00-8	JS2	Norgesdekk	GTSL58JS2	**92,-**	Røwde	RW3660	**150,-**
9”							
21x8-9	JS2	Norgesdekk	GTSL2189JS2	**110,-**	Røwde	RW3666	**162,-**
6.00-9	JS2	Norgesdekk	GTSL69JS2	**110,-**	Røwde	RW3664	**149,-**
10”							
23x9-10	JS2	Norgesdekk	GTSL23910JS2	**127,-**	Røwde	RW3671	**215,-**
6.50-10	JS2	Norgesdekk	GTSL65010JS2	**112,-**	Røwde	RW3668	**180,-**
7.50-10	JS2				Røwde	RW3670	**190,-**
9.00-10/9.50-10	TR135	Norgesdekk	S1128030	**187,-**			
12”							
23x10-12	JS87C	Norgesdekk	GTSL121012JS87C	**145,-**			
23x10-12	TR75A				Røwde	RWB2631	**145,-**
27x10-12	JS2	Norgesdekk	GTSL271012JS2	**166,-**			
27x10-12	TR75				Røwde	RWB2632	**287,-**
7.00-12	JS2	Norgesdekk	GT712JS2	**202,-**			
7.00-12	TR75				Røwde	RW3672	**188,-**
7.00-12	JS215	Norgesdekk	GTSL712JS215	**125,-**			
7.00-12	V3-06-01	Norgesdekk	GTSL712V30601	**130,-**			
13”							
23X5(500-13)	V3-02-08				Røwde	RW1177000	**287,-**
15”							
10.00R15	V3-04-02	Norgesdekk	GTSL100015V30402	**191,-**			
250-15	TR77A	Norgesdekk	GTSL25015TR77A	**285,-**			
250-15	TR440	Norgesdekk	GT25015TR440	**156,-**			
300-15	TR440	Norgesdekk	GT30015TR440	**205,-**			
300-15	TR77A	Norgesdekk	GTSL30015TR77A	**186,-**			
300-15 (315/70)	TR75				Røwde	RW3683	**275,-**
32x12.1-15/355x65-15	TR75A	Norgesdekk	SL152	**364,-**			
7.50-15	V3-02-27				Røwde	RW3852	**220,-**
7.00/7.50-15	TR75A	Norgesdekk	GTSL75015TR75A	**140,-**			
7.50-15	V3-06-01	Norgesdekk	GTSL75015V30601	**161,-**			
7.50-15	V3-04-02	Norgesdekk	GTSL750V30402	**162,-**			
700/250-15	V3-2-08				Røwde	RW3676	**205,-**
8.15-15	V3-02-27				Røwde	RW3678	**230,-**
8.15/28x9-15	TR77A	Norgesdekk	GTSL28915TR77A	**219,-**			
8.25-15	V3-02-26				Røwde	RW3854	**325,-**
8.25-15	TR77A	Norgesdekk	GTSL82515TR77A	**310,-**			
8.25-15	V3-06-01	Norgesdekk	GTSL82515V30601	**310,-**			
16”							
6.00/6.50-16	V3-02-7	Norgesdekk	STC148601	**145,-**			
6.50-16	V3-06-01	Norgesdekk	GTSL65016V30601	**140,-**			
6.50/7.00-16	V3-02-8				Røwde	RW3858	**185,-**
7.50-16	V3-02-9				Røwde	RW3860	**220,-**
7.50-16	V3-06-01	Norgesdekk	GTSL75016V30601	**168,-**			
7.50-16	V3-04-02	Norgesdekk	GTSL75016V30402	**154,-**			
8.25-16	TR177				Røwde	RW3862	**282,-**
8.25-16	V3-06-01	Norgesdekk	GTSL82516V30601	**193,-**			
9.00-16	TR177A				Røwde	RW3864	**305,-**

Merke	Ventil	Merke	Varenummer	Pris	Merke	Varenummer	Pris
20”							
10.00-20	V3-02-8				Røwde	RW3876	**380,-**
10.00-20	V3-02-29				Trelleborg	TB3877	**515,-**
10.00-20	V3-06-08	Norgesdekk	GTSL1020V30608	**362,-**			
11.00-20	V3-06-05				Røwde	RW3878	**425,-**
11.00-20	V3-06-08	Norgesdekk	GT110020SL	**539,-**			
11.00-20	V3-06-08	Norgesdekk	GTSL1120V30608	**332,-**			
12.00-20	V3-06-5				Røwde	RWB2420	**464,-**
12.00-20	TR179A				Røwde	RW3880	**454,-**
12.00-20	V3-06-08	Norgesdekk	GTSL1220V30608	**358,-**			
13.00-20	V3-06-08	Norgesdekk	GTSL1320V30608	**496,-**			
14.00-20	V3-06-5				Røwde	RW3882	**680,-**
14.00-20	V3-06-08	Norgesdekk	GTSL1420V30608	**451,-**			
16.0/70-20	V3-04-05	Norgesdekk	GTSL7020V30405	**496,-**			
6.50-20	TR177A				Røwde	RW3868	**239,-**
6.50-20	V3-04-02	Norgesdekk	GTSL65020V30402	**180,-**			
6.50-20	V3-06-03	Norgesdekk	GTSL65020V30603	**179,-**			
7.50-20	V3-02-8				Røwde	RW3870	**275,-**
7.50-20	V3-06-03	Norgesdekk	GTSL75020V30603	**198,-**			
8.25-20	V3-02-26				Røwde	RW3872	**328,-**
8.25-20	V3-06-03	Norgesdekk	GTSL82520V30603	**226,-**			
9.00-20	V3-06-03	Norgesdekk	GTSL920V30603	**257,-**	Røwde	RW3874	**350,-**
22.5”							
10-22.5	V3-02-11	Norgesdekk	GTSL10225V30211	**308,-**			
24”							
11.00-24	V3-02-5				Røwde	RW3883	**435,-**
12.00-24	V3-02-15				Røwde	RW3884	**525,-**
12.00-24	V3-04-5	Norgesdekk	S1120024	**620,-**			
12.00-24	V3-04-05	Norgesdekk	GTSL1224V30405	**425,-**			
13.00-24	TRJ1175C	Norgesdekk	GTSL1324TRJ1175C	**558,-**			
14.00-24	V3-04-5+	Norgesdekk	STC136431	**684,-**			
14.00-24	TRJ1175C	Norgesdekk	GTSL1424TRJ1175C	**614,-**			
14-00-24	V3-06-5				Røwde	RW3885	**715,-**
25”							
15.5-25	TRJ1175C	Norgesdekk	GTSL15525TRJ1175C	**718,-**	Røwde	RW3936	**748,-**
16.00-24/25	TRJ1175C				Røwde	RW3926	**975,-**
17.5-25	TRJ1175C	Norgesdekk	GTSL17525TRJ1175C	**790,-**	Røwde	RW3938	**975,-**
18.00-24/25	TRJ1175C				Røwde	RW3934	**1082,-**
20.5-25	TRJ1175C	Norgesdekk	GTSL20525TRJ1175C	**966,-**	Røwde	RW3940	**1118,-**
23.5-25	TRJ1175C	Norgesdekk	GTSL23525TRJ1175C	**1321,-**	Røwde	RW3942	**1375,-**
26.5-25	TRJ1175C	Norgesdekk	GTSL26525TRJ1175C	**1407,-**			

V3-06-01
V3-06-03
V3-06-08

V3-09-3
V3-09-8
V3-09-5

V3-02-7
V3-02-11
V3-02-19

V3-04-3
V3-04-5
V3-04-7

TR75 (A)

TRJ1175C

JS87 (C)

JS2
JS215

TR135

TEKNISK INFORMASJON
SMÅDEKK FOR HAGE OG LANDBRUK

- Smådekk for interntransport
- Dekk for traktorklippere
- dekk med traktormønster
- dekk til hagetraktorer, større hagemaskiner etc

Målene for dekkets diameter og seksjonsbredde, angir maksimal diameter og bredde inkludert forøkelse under bruk, når dekket er montert på den anbefalte felgdimensjon. Toleranse for landbruk- og smådekk er +7% / -4%

omrekningstabell dekkdimensjon

	180x45	7x1 3/4
	200x35	8x 1 1/4
	220x50	8x2
	220x50	8 1/2x2
2.50-3	210x65	8x2,5
3.00-4	260x85	10x3
4.00-4		12x4
2.00-6		10x2
3.50-6		13x3
2,25-8		14x4
		12,5x2,25
4,00-8	400x100	12 1/2x2 1/4
5,00-8		16x4
6,00-9		18x5
18x8,00-10	195/50-10	21x6
20,5x10,00-10	225/50-10	
24x8,00-14,5	200/60-14,5	

Dekk betegnelser

Dimensjon	Forklaring
3.00-4	Vår betegnelse: Dekkbredde 3.00” - Felgbredde 4.00”
10x3	Tidligere betegnelse i tommer: Dekkbredde 3” Dekkdiameter 10” (=3”x2+4”)
260x85	Betegnelse i millimeter: Dekk diameter 260 mm - Dekkbredde 85 mm Den tidligere betegnelse i tommer omreknet til mm: 10” x 25,4 = ca 260 mm 3” x 25,4 = ca 85 mm
85/100-4	Slik ville dimensjonsbetegnelsen sett ut hvis dekket var et personbildekk. Dekkbredde 85 mm - Profil 100% - Felgdiameter 4”
10x3.00-4	Amerikansk betegnelse, primært brukt på lavprofildekk: Dekkdiameter 10” - Dekkbredde 3” - Felgdiameter 4”

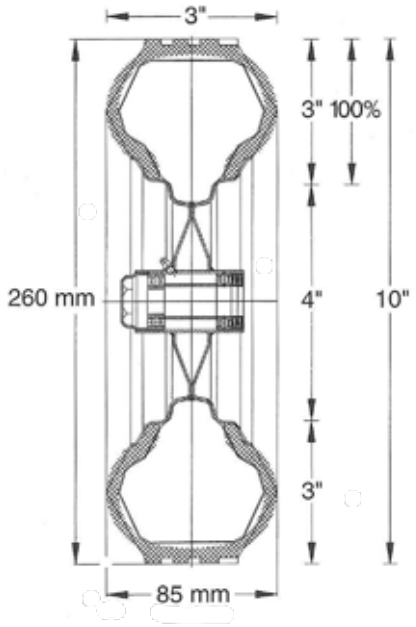

Belastningsindeks

LI	KG	LI	KG	LI	KG	LI	KG	LI	KG	LI	KG	LI	KG
40	140	74	375	108	1000	142	2650	176	7100	210	19000	244	50000
41	145	75	387	109	1030	143	2725	177	7300	211	19500	245	51000
42	150	76	400	110	1060	144	2800	178	7500	212	20000	246	53000
43	155	77	412	111	1090	145	2900	179	7750	213	20500	247	54500
44	160	78	425	112	1120	146	3000	180	8000	214	21200	248	56000
45	165	79	437	113	1150	147	3075	181	8250	215	21800	249	58000
46	170	80	450	114	1180	148	3150	182	8500	216	22400	250	60000
47	175	81	462	115	1215	149	3250	183	8750	217	23000	251	61500
48	180	82	475	116	1250	150	3350	184	9000	218	23600	252	63000
49	185	83	487	117	1285	151	3450	185	9250	219	24300	253	65000
50	190	84	500	118	1320	152	3550	186	9500	220	25000	254	67000
51	195	85	515	119	1360	153	3650	187	9750	221	25750	255	69000
52	200	86	530	120	1400	154	3750	188	10000	222	26500	256	71000
53	206	87	545	121	1450	155	3875	189	10300	223	27250	257	73000
54	212	88	560	122	1500	156	4000	190	10600	224	28000	258	75000
55	218	89	580	123	1550	157	4125	191	10900	225	29000	259	77500
56	224	90	600	124	1600	158	4250	192	11200	226	30000	260	80000
57	230	91	615	125	1650	159	4375	193	11500	227	30750	261	82500
58	236	92	630	126	1700	160	4500	194	11800	228	31500	262	85000
59	243	93	650	127	1750	161	4625	195	12150	229	32500	263	87500
60	250	94	670	128	1800	162	4750	196	12500	230	33500	264	90000
61	257	95	690	129	1850	163	4875	197	12850	231	34500	265	92500
62	265	96	710	130	1900	164	5000	198	13200	232	35500	266	96000
63	272	97	730	131	1950	165	5150	199	13600	233	36500	267	97500
64	280	98	750	132	2000	166	5300	200	14000	234	37500	268	100000
65	290	99	775	133	2060	167	5450	201	14500	235	38750	269	103000
66	300	100	800	134	2120	168	5600	202	15000	236	40000	270	106000
67	307	101	825	135	2180	169	5800	203	15500	237	41250	271	109000
68	315	102	850	136	2240	170	6000	204	16000	238	42500	272	112000
69	325	103	875	137	2300	171	6150	205	16500	239	43750	273	115000
70	335	104	900	138	2360	172	6300	206	17000	240	45000	274	118000
71	345	105	925	139	2430	173	6500	207	17500	241	46250	275	121000
72	355	106	950	140	2500	174	6700	208	18000	242	47500	276	125000
73	365	107	975	141	2575	175	6900	209	18500	243	48750	277	128000

Load Index | Hastighetsindeks

Li = Load Index (belastnings kode)
Si = Speed Index (hastighets kode)
Load Index og Speed index erstatter etter hvert PR-merkingen. I motstning til PR-merkingen, gir Li og Si en tydelig og sammenlignbar informasjon om dekkets belastningsevne, uavhengig av fabrikat og dimensjon, fordi kodene kan omsettes til virkelige verdier. Tabellene på denne siden gir oversikt over relevante Li og Si verdier.

PR Merking

Opprinnelig var dekk merket med antall duklag som ble brukt i dekket. Dette var samtidig et uttrykk for dekkets styrke.
Etter hvert som sterkere materialer ble utviklet, kunne antall lag reduseres uten av dekket mistet styrke. Betegnelsen PR (Ply Rating) indikerer derfor ikke antall lag i dekket, men derimot antall lag som opprinnelig skulle benyttes for å oppnå den opprinnelige belatningsevne. For PR merkede dekk skal den enkelte fabrikk data brukes når PR skal omgjøres til en aktuell belasningsevne i kg.

Hastighetsindeks

Si	km/t	Si	km/t
A1	5	M	130
A2	10	N	140
A3	15	P	150
A4	20	Q	160
A5	25	R	170
A6	30	S	180
A7	35	T	190
A8	40	U	200
B	50	H	210
C	60	V	240
D	65	W	270
E	70	Y	300
F	80		
G	90		
J	100		
K	110		
L	120		

Lufttrykk

Kp	Bar	Kg/cm2	P.s.i
10	0.1	0.1	1
20	0.2	0.2	3
30	0.3	0.3	4
40	0.4	0.4	6
50	0.5	0.5	7
60	0.6	0.6	9
70	0.7	0.7	10
80	0.8	0.8	12
90	0.9	0.9	13
100	1.0	1.0	15
150	1.5	1.5	22
200	2.0	2.0	29
250	2.5	2.6	36
300	3.0	3.1	44
350	3.5	3.6	51
400	4.0	4.1	58
450	4.5	4.6	65
500	5.0	5.1	73
550	5.5	5.6	80
600	6.0	6.1	87
650	6.5	6.6	94
700	7.0	7.1	102
750	7.5	7.7	109
800	8.0	8.2	116
850	8.5	8.7	123
900	9.0	9.2	131
950	9.5	9.7	138
1000	10.0	10.2	145
1050	10.5	10.7	152

NORGESDEKK AS, avd Jæren
Jærvn. 338, 4322 Sandnes
Tlf. 51 78 68 60
post@norgesdekk.no

NORGESDEKK AS, avd Bergen
Nordre Toppe 6, 5878 Bergen
Tlf. 55 39 16 50
bergen@norgesdekk.no

NORGESDEKK AS, avd Tønsberg
Andebuvn. 80, 3170 Sem
Tlf. 33 31 33 33
tonsberg@norgesdekk.no

NORGESDEKK AS, avd Oslo
Landskaugveien 50, 1914 Ytre Enebakk
Tlf. 22 07 28 30 / 64 83 14 00
oslo@norgesdekk.no

NORGESDEKK AS, avd Kristiansand
Stemmane 6, 4636 Kristiansand
Tlf. 38 53 12 40 / 38 10 71 71
kristiansand@norgesdekk.no

NORGESDEKK AS, avd Trondheim
Øybergveien 133, 7224 Melhus
Tlf. 72 87 11 00
trondheim@norgesdekk.no

NORGESDEKK

www.norgesdekk.no